Befehls- und Meldegeräte für den Weltmarkt

Auswahlkatalog

Serie 800F

Allen-Bradley

Rockwell Automation

800F

Befehls- und Meldegeräte

Befehls- und Meldegeräte 22 mm Serie 800F von Allen-Bradley erfüllen alle Anforderungen, die Sie an Befehls- und Meldegeräte stellen.

- Hervorragende Qualitätsmerkmale
- Flexibel in der Anwendung
- Zeit- und Kosteneinsparungen
- Attraktives Industrie-Design
- Weltweite Akzeptanz, Vertrieb und Unterstützung
- Zuverlässige Anwendungslösungen

Hervorragende Qualitätsmerkmale

Die 800F-Linie ist für harte Einsätze konzipiert. Neuste Konstruktions- und Herstellungstechnologien, wie Solid-Modelling und Finite-Elemente-Analyse stellen die dauerhafte und zuverlässige Funktion jeder Komponente sicher.

Raue Umgebungsbedingungen

Dauerhafte Anschlussteile und Sicherungsringe aus Zinkspritzguss mit zusätzlicher Verchromung.

Korrosive Umgebungsbedingungen

Anschlussteile und Sicherungsringe aus hochwertigem Industrie-Kunststoff.

Schaltsicherheit

- Ein robustes Verzahnungsprofil im Innern der Drehschalter garantiert eindeutige Schaltzustände und verhindert ein Steckenbleiben zwischen zwei Schaltstellungen.
- Unsere "constant energy"-Lösung erhöht die Schaltsicherheit zusätzlich. Vibrationen oder ein leichter Stoss kann keine Änderung der Schaltstellung bewirken.

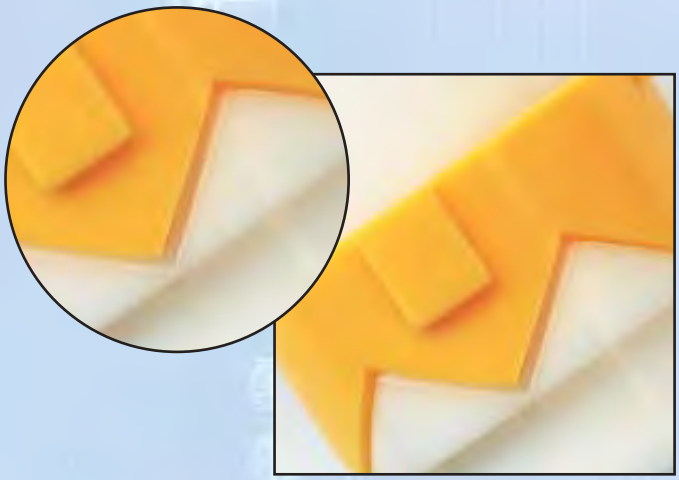

Zuverlässige Dichtungen

Raffinierte Dichtungslösungen garantieren Schutzarten IP 65/66 (staubgeschützt und sicher gegen Strahlwasser bzw. Überflutung) über die ganze Linie 800F.

Membrandichtung

- Werden über die ganze Linie 800F bei linearen Verschiebungen eingesetzt
- Bewegt sich zusammen mit Betätigung der Drucktaste
- Ist nicht auf eine periodisch zu wiederholende Fettung für eine sichere Funktion und lange Lebensdauer angewiesen

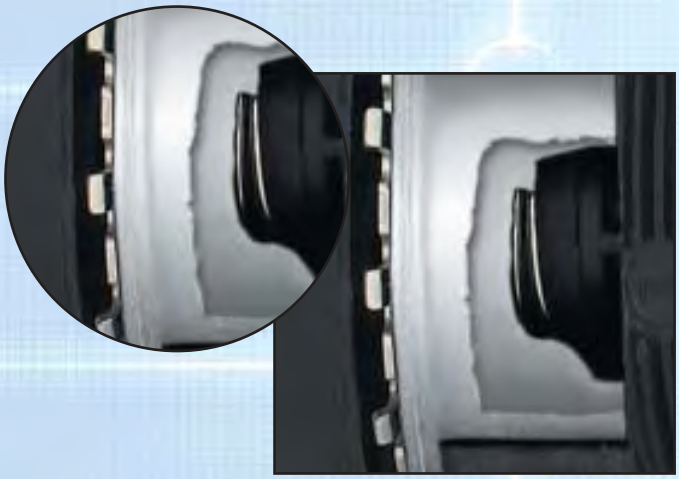

K-Dichtungen

- Anwendung auf allen rotierenden Frontelemneten wie NOT-AUS-Tasten mit Rückstellung durch Rechtsdrehung
- Eine zweifache Wischfunktion gewährleistet die einwandfreie Dichtheit, während ein Schmiermittelspeicher die Lebensdauer der Dichtung verlängert

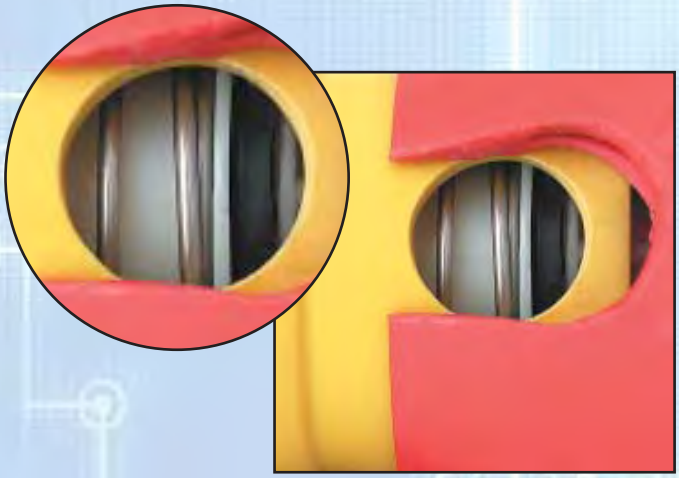

Frontplattendichtung

- Auf allen Frontelementen montiert
- Dichtet Frontplatte und Montagebohrung für zuverlässige Funktion ab
- Gewährleistet den sicheren Sitz der Frontelemente für die Ein-Mann-Montage

Flexibel in der Anwendung

Modularität

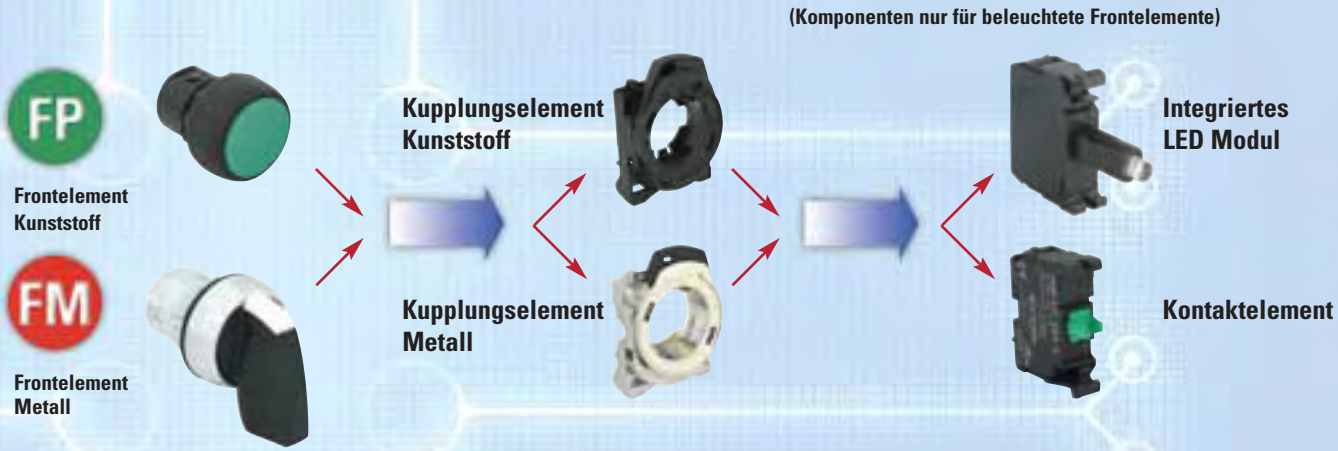

Jedes Frontelement + jedes Kupplungs- und Kontaktelement = unvergleichbare Flexibilität

Vielfalt

Die Kombinationsmöglichkeiten der Frontelemente in Farbe, Funktion und Grösse sind fast grenzenlos und erfüllen alle Anwendungsanforderungen .

Eine Vielzahl von Kupplungs- und Kontaktelementen erfüllen sowohl Platz- wie Anwendungsbedürfnisse

- **Federzug- oder Schraub-Klemmen**
- **Ein- oder Doppelkreis**

- Drehkalotten ermöglichen eine einfache Ein-Hand-Demontage
- 30 x 40 mm Bohrungsraster reduziert den Platzbedarf
- Vereinfachte Montage durch leichtes Aufschnappen der Kupplungs- und Kontaktelemente
- Geschlitzte Kontakte mit Selbstreinigungseffekt gewährleisten eine hohe Kontaktzuverlässigkeit
- Farbcodierte Kontaktelemente vereinfachen die Identifikation der Kontaktbelegung (grün = N.O.; rot = N.C.)

Wählen Sie aus der Vielfalt der Beleuchtungslösungen die optimale für Ihre Anwendung aus. Integrierte LED-Module sind erhältlich für alle Bedienelemente in 24V AC/DC, 120V AC und 240V AC. Lampenelemente für Glühlampen sind erhältlich für Meldeleuchten, Drucktasten und Pilztasten in 6V AC/DC-120V AC.

Leistungsvergleich

Thermische Lebensdauer in Stunden

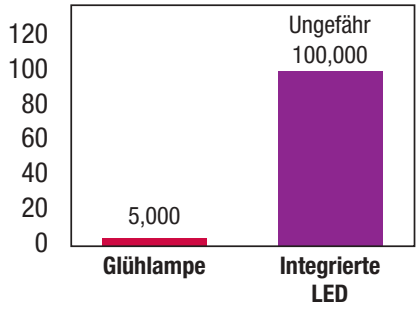

Helligkeit	Sehr gut	Gut
Stösse & Vibrationen	Gut	Sehr gut
Farbauswahl	Alle	Alle

Die Vielzahl der Zubehörteile lässt keine Wünsche offen. Das Angebot reicht von Bezeichnungsschildern, Ersatz-Druckplatten und -Kalotten, Erdungs-Kits bis zum Verdrehschutz

Bezeichnungsschilder

- Die Variante mit Schilderträger und separatem Bezeichnungsschild erlaubt ein einfaches Auswechseln der Texte, selbst nach der Montage
- Zur Erleichterung der Montage weisen die Schilderträger auf der Rückseite eine leichte Klebefläche auf
- NOT-AUS Bezeichnungsschilder sind in zwei Grössen Ø 60 mm und Ø 90 mm erhältlich
- Es stehen internationale Symbole, Texte und Bezeichnungen nach Kundenwunsch zur Verfügung

Druckplatten im Zweifarben-Spritzverfahren und Laser-gravierte Druckplatten / Schriftkappen nach Kundenwunsch

- Direkt beschriftete Bedienelemente benötigen durch den Wegfall der Bezeichnungsschilder weniger Platz und vereinfachen die Montage
- Dauerhaft und langlebig
- Laser-gravierter Standard-Text oder Text und Symbole nach Kundenwunsch auf Druckplatten, Schriftkappen zu beleuchteten Drucktasten und Meldeleuchten

Die Produktelinie 800F wird durch ein Sortiment von Kunststoff- und Metallgehäusen vervollständigt. Die Gehäuse sind sowohl für Kontaktelemente für Front- wie Aufbaumontage geeignet.

Metallgehäuse

- 1-, 2-, 3- und 5-Loch Ausführungen
- Schutzgrad IP66; (NEMA Typ 4/13)
- PG oder metrische Einführungen
- Geeignet für Schilderträger mit einschnappbaren Bezeichnungsschildern

Kunststoffgehäuse

- PG oder metrische Ausbruchöffnungen
- Schutzgrad IP66; (NEMA Typ 4/13)
- 1-, 2-, 3-, 4- und 6-Loch Ausführungen
- Für NOT-AUS Anwendungen sind auch gelbe 1-Loch Gehäuse erhältlich
- Geeignet für Schilderträger mit einschnappbaren Bezeichnungsschildern

Zeit- und Kosteneinsparungen

Ein Verdrehschutz-Nocken ermöglicht die genaue Positionierung und schliesst ein Verdrehen des Frontelements und des Bezeichnungsschildes aus. Der Nocken lässt sich bei Bohrungen ohne Nut einfach entfernen.

Drehkalotte zum einfachen Einbauen und Entfernen.

Aufrastbare, farbcodierte Kontaktelemente.

Einfache Montage und Demontage durch eine einzige Person erspart Zeit und Kosten.

Attraktives Industrie-Design

- Das attraktive Design sowie das ergonomische und wenig vorstehende Profil werten Schalttafeln und Anlagen auf
- Die Bedienelemente sind mit schwarzem Kunststoff-Frontring oder mit glänzendem Metall-Frontring erhältlich

Weltweite Akzeptanz, Vertrieb und Unterstützung

- Gebaut für den Weltmarkt
- CE-gekennzeichnet, Zulassung nach UL, CSA-geprüft, approbiert durch die unabhängige Prüfstelle KEMA
- Entspricht der RoHs-Direktive (Restriction of Hazardous Substances)
- Weltweite Produktherstellung sowie Konfigurations- und Auslieferungszentren
- Weltweite Verkaufsunterstützung der Podukte

Zuverlässige Anwendungslösungen

QuadCONNECT™ – für noch sicherere Kontakte

QuadCONNECT ermöglicht eine revolutionäre Verbesserung der Kontaktsicherheit. Die vierfach geschlitzten Kontakte besitzen vier federnde Finger auf jeder Seite des stationären Kontakts, und erhöhen damit die Zahl der möglichen Strompfade stark. Jeder dieser Pfade kann die volle Bemessungslast übertragen. Weitere Vorteile der QuadCONNECT Kontakte:

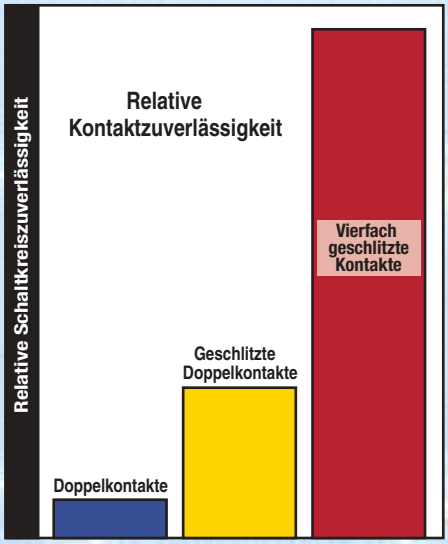

- Selbstreinigende Kontakte für erhöhte Kontaktsicherheit und -lebensdauer
- Kein Kontaktprellen zwischen den Fingern und dem stationären Kontakt
- Sequentielle Kontaktfunktion; jeder Finger macht Kontakt unabhängig von den anderen
- Vergoldete feste Kontakte für eine erhöhte Qxydationsbeständigkeit
- Verbesserte Kommunikations-zuverlässigkeit in ControlLogix®, SLC™, und MicroLogix™ Geräten
- Empfohlen für Anwendungen unter 17V, 5mA bis hinunter zu 5V, 1mA

Selbstüberwachungs-Kontaktelemente erhöhen die NOT-AUS-Zuverlässigkeit

Die richtige Montage des Kontakts ist entscheidend, um sicherzustellen, daß sich die Öffnerkontakte bei Betätigung der NOT-AUS-Taste öffnen. Sind die Kontaktblöcke nicht richtig mit dem NOT-AUS-Betätigungselement verbunden, so läßt sich der gesteuerte Prozess im Notfall nicht über die NOT-AUS-Taste abschalten.
Bestimmte Umstände und Gegebenheiten begünstigen ein Ablösen des Kontaktblocks, wobei folgende gefährlichen Szenarien denkbar sind:

- Das Kupplungselement ist nicht vollständig auf NOT-AUS-Betätigungselement aufgerastet.
- Ein Kontakt- oder Kupplungselement wird bei Wartungsarbeiten versehentlich beschädigt.
- Ein Kontakt- oder Kupplungselement wird bei Wartungsarbeiten entfernt und anschließend nicht wieder montiert.

Der neue selbstüberwachende Kontaktblock beseitigt das Problem einer unzureichenden Verbindung, indem er seine eigene Montage überprüft. Ist der selbstüberwachende Kontaktblock - aus welchem Grund auch immer - mit dem NOT-AUS-Betätigungselement nicht mehr richtig verbunden, so wird der überwachte Stromkreis automatisch unterbrochen.

NOT-AUS-Tasten

Zuverlässigkeit, wo sie am wichtigsten ist

NOT-AUS-Tasten müssen, wenn sie betätigt werden, sofort und mit Sicherheit den Stromkreis unterbrechen. Unsere NOT-AUS-Tasten und Kontaktblöcke wurden von einer Europäischen Prüfstelle geprüft und entsprechen bezüglich Maschinensicherheit der Direktive EN-418 sowie der Norm EN 60947-5-5.

Die Allen-Bradley 800F NOT-AUS-Tasten sind zudem überlistungssicher. Einmal ausgelöst, unterbrechen sie unwiderruflich den Stromkreis und schalten das Gerät oder die Anlage ab. NOT-AUS-Tasten können mit Standard-Öffner-Kontaktelementen, Spätöffner-Kontaktelementen oder mit selbstüberwachenden Kontaktelementen ausgerüstet werden.

Drucktasten Serie 800F Kunststoff- und Metallausführung

- Bohrungen ø 22.5 mm
- IP65/66 (Typ 4/4X/13)
- Alle Teile gemäss den internationalen Vorschriften

Inhaltsverzeichnis

Siehe unten.

INHALTSVERZEICHNIS

Beschreibung	Seite
Technische Daten	**13**
Schnellauswahl	**15**
Drucktasten, tastend	
unbeleuchtet — flach, erhöht, mit erhöhtem Frontring	18
unbeleuchtet — mit Druckplatten im Zweifarben-Spritzverfahren	19
beleuchtet — flach, erhöht, mit erhöhtem Frontring	20
Meldeleuchten	**21**
Drehschalter	
unbeleuchtet, 2 Positionen	22
Drehschalter, Fortsetzung	
beleuchtet, 2 Positionen	23
unbeleuchtet, 3 Positionen	24
beleuchtet, 3 Positionen	25
Drehschalter mit Schloss	
2 Positionen	26
3 Positionen	27
NOT-AUS-Tasten	**28**
NOT-AUS-Tasten mit Schlossentriegelung	**28**
Pilztasten	
unbeleuchtet	29
beleuchtet	30
unbeleuchtet, Schloss-entriegelung	31
Pilztasten	
unbeleuchtet, 2 Positionen	32
beleuchtet, 2 Positionen	33
Multifunktions-Tasten	
unbeleuchtet, tastend, 2 Funktionen	34
beleuchtet, tastend, 2 Funktionen	35
unbeleuchtet, tastend, 3 Funktionen	36
Rückstelltasten	**37**
Rückseitige Elemente	
Kontaktelemente	38
Lampenelemente	38
Lampenelemente mit Kontaktelement	39
Weitere Elemente	40
Gehäuse	**42**
Zubehör	
Verschiedenes	43
Ersatzlampen	44
Druckplatten, Schriftkappen, Farbkappen	45
Zubehör, Fortsetzung	
Ersatz-Druckplatten/ Farbkappen/Schriftkappen unbeschriftet	45
Druckplatten im Zweifarben-Spritzverfahren	46
Bezeichnungsschilder	46
NOT-AUS Bezeichnungsschilder	46
Laser-gravierte Druckplatten und Schriftkappen nach Kundenwunsch	48
Texte/Symbole	49
Abmessungen	**52**

Serie 800F Kunststoffausführung

- Typ 4/4X/13, IP65/66
- Thermoplastische Kunststoffe in Industriequalität
- Chemikalienfest für raue Umgebungsbedingungen

800FP Drucktasten Kunststoff

Serie 800F Metallausführung

- Typ 4/13, IP65/66
- Widerstandsfähige Metallausführung
- Verchromt

800FM Widerstandsfähige Drucktasten

Übersicht, Fortsetzung

3 Elemente pro Ebene x 2 Kontaktelemente in der Tiefe (Max. 6 Stromkreise)

- Robuste Konstruktion zum Aufschnappen von Metall- oder Kunststoff-Kupplungselementen
- Stapelbare Kontaktelemente
- Drehkalotte für einfache Einhandmontage und Demontage der Kontaktelemente
- Farbcodierte Kontaktelemente für leichte Kontaktidentifizierung

Kupplungselement Kunststoff mit Kontaktelement

Kupplungselement Metall mit Kontaktelement

Bestückungsübersicht

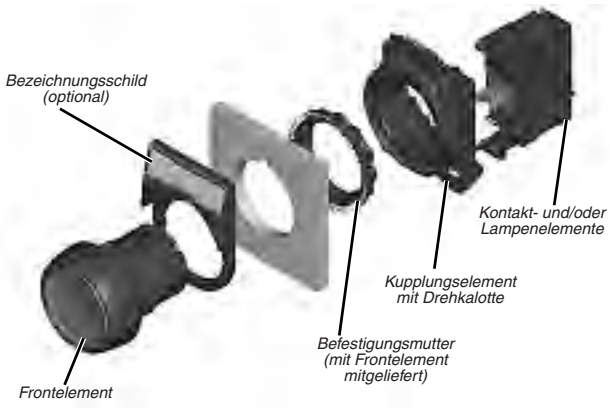

Technische Daten ❶

Frontelement

Mechanische Daten			
Beschreibung		**Kunststoffausführung (Serie 800FP)**	**Metallausführung (Serie 800FM)**
Vibrationsfestigkeit (Auf Schalttafel montiert)		10…2000 Hz, 1.52 mm Verschiebung (Spitze-Spitze) max./10 G max. 3 Stunden, ohne Beschädigung	
Schockfestigkeit		1/2 Sinuswelle (ohne Beschädigung) 11 ms, 100 G	
Schutzart ❷		IP65/66 (Typ 3/3R/4/4X/12/13)	IP65/66 (Typ 3/3R/4/12/13)
Mechanische Lebendauer nach EN 60947-5-1 (Annex C)	10 000 000 Schaltzyklen 1 000 000 Schaltzyklen 500 000 Schaltzyklen 300 000 Schaltzyklen	Drucktasten, Pilztasten tastend Multifunktions-Tasten Pilztasten drücken-ziehen NOT-AUS-Tasten, Drehschalter	
Betätigungskraft (typische Anwendung mit einem Kontaktelement)		Flach/erhöht = 5N, NOT-AUS-Taste = 36N Pilztaste = 9N	
Betätigungs-Drehmoment (typische Anwendung mit einem Kontaktelement)		Drehschalter = 0.25 N•m	
Umgebungsbedingungen			
Umgebungstemperatur	Betrieb	–25…+70°C ❸	
	Kurzzeitlagerung	–25…+85°C	
Klimabeständigkeit		50…95% RH von 25…60°C (77…140°F) per: Anweisung IV MIL-STD-810C, Methode 507.1 Zyklus Test	

❶ Leistungsdaten — Siehe Informationen zu Produktesicherheit Seite 16-2, Katalog "Niederspannungsgeräte" A114.
❷ Pilztasten tastend IP65, Multifunktions-Tasten haben keinen NEMA Typ 13 Wert. Frontelemente mit Schloss haben keinen NEMA Typ 4X Wert.
❸ Betriebstemperatur unter 0°C (32°F) ist nur möglich wenn keine Feuchtigkeit vorhanden ist.

Rückseitige Elemente

Elektrische Daten		
Standard-Kontaktelemente		A600, Q600 600V AC AC 15, DC 13 gemäss EN 60947-5-1 und UL 508, 17V, 5 mA min.
Kleinspannungs-Kontaktelemente ❷		5V, 1 mA DC min. C300, R150, AC 15, DC 13 gemäss EN 60947-5-1 und UL 508
Thermischer Bemessungsstrom		Max. 10 A in Gehäuse (40°C Umgebungstemperatur) nach UL 508, EN 60947-5-1
Anschlussquerschnitt	Schraubklemmen	0.75…2.5 mm² (#18…12 AWG) Max. (2) #14 AWG oder (1) #12 AWG
	Federzugklemmen	#18…14 AWG (0.75…1.5 mm²)
Isolationsspannung		U_i = 690V (Schraubklemmen) U_i = 300V (Federzugklemmen)
Dielektrische Durchschlagfestigkeit (Minimum)		2200V während einer Minute
Externer Kurzschlussschutz	Standard Kontakt-elemente	10 A type gL/gG-Sicherung nach EN 60269-2-1, oder gN-Sicherung (Klasse J nach UL 248-8)
	Kleinspannungs-Kontaktelemente	6 A type gL/gG-Sicherung nach EN 60269-2-1 oder gN-Sicherung (Klasse J nach UL 248-8)
Schutz vor elektrischem Schlag		Fingersicher gemäss IP2X
Mechanische Daten		
Vibrationsfestigkeit (Auf Schalttafel montiert)		10…2000 Hz, 1.52 mm Verschiebung (Spitze-Spitze) max./10 G max. 6 Stunden
Schockfestigkeit		1/2 Sinuswelle (ohne Beschädigung) max. 100 G, 11 ms
Lebensdauer der Kontakte nach EN 60947-5-1 (Anhang C)		10 000 000 Schaltzyklen
Kontakt	N.O. N.C. N.O.E.M. N.C.L.B.	Doppelkontaktunterbrechung Doppelkontaktunterbrechung (Zwangsöffnung) Frühschliesser, Doppelkontaktunterbrechung Spätöffner, Doppelkontaktunterbrechung (Zwangsöffnung)
Betätigungskraft (typisch)		3.4 N: jedes 1-Kreis Kontaktelement 5…6.5 N: jedes 2-Kreis Kontaktelement
Beleuchtung		
LED dominierende Wellenlänge	grün rot gelb blau weiss	525 nm 629 nm 590 nm 470 nm —
LED Lichtstärke	grün rot gelb blau weiss	890 mcd 890 mcd 690 mcd 193 mcd 412 mcd
Max. Glühleistung		1 W
Umgebungsbedingungen		
Umgebungstemperatur	Betrieb ❸	–25…+70°C
	Kurzzeitlagerung	–25…+85°C
Klimabeständigkeit		50…95% relative Luftfeuchtigkeit, 25…60°C (77…140°F) per Anweisung IV of MIL-STD-810C, Methode 507.1 Zyklus Test
Werkstoffe		
Federn		Rostfreier Stahl und verzinkter Federdraht
Elektrische Kontakte	Standard	Silber-Nickel
	Kleinspannung	Vergoldetes Silber
Anschlussklemmen	Schraubklemmen	Messing
	Federzugklemmen	Versilbertes Kupfer

❶ Leistungsdaten — Siehe Informationen zu Produktesicherheit Seite 16-2, Katalog "Niederspannungsgeräte" A114.
❷ Für Anwendungen unter 17V, 5 mA werden Kleinspannungskontakte empfohlen.
❸ Betriebstemperatur unter 0°C (32°F) ist nur möglich wenn keine Feuchtigkeit vorhanden ist.

Kennzeichnungen der Produkte

Vorschriften	UL, UR, CSA, CCC, CE
Standards	NEMA ICS-5; UL 508, EN418, EN60947-1, EN60947-5-1, EN60947-5-5
Kennzeichnung Anschlussklemmen	IEC 60947-1
Zulassungen für Schiffahrtsklassifikationsgesellschaften	RINA, LR, ABS

Liste der Werkstoffe

Komponenten	Zu verwenden mit	Verwendete Werkstoffe
Frontplatten-Dichtung	Alle Frontelemente	Nitril
Membrandichtung	Drucktaste beleuchtet, Drucktaste unbeleuchtet	Von der Automobilindustrie zugelassenes Silikon
K-Dichtung	Drehschalter, Drehschalter mit Schloss, NOT-AUS-Taste drücken/Rückstellung durch Rechtsdrehung, NOT-AUS-Taste mit Schlossentriegelung, Pilztaste drücken-ziehen	Nitril
Membranhalterung, Rückstellfeder I	Drucktaste beleuchtet, Drucktaste unbeleuchtet, Pilztaste tastend, NOT-AUS-Taste drücken/Rückstellung durch Rechtsdrehung, NOT-AUS-Taste mit Schlossentriegelung, Pilztaste drücken-ziehen	Rostfreier Stahl
Rückstellfeder II	Rückstelltasten, Drehschalter mit Schloss	Verzinkter Federdraht
Druckplatte/Pilztastenkopf	Drucktaste unbeleuchtet, Pilztaste tastend, Rückstelltaste, NOT-AUS-Taste drücken/Rückstellung durch Rechtsdrehung, NOT-AUS-Taste mit Schlossentriegelung, Pilztaste drücken-ziehen, Multifunktions-Taste	PBT/Polycarbonat Mischung
Druckplatten im Zweifarben-Spritzverfahren	Drucktaste unbeleuchtet	PBT/Polycarbonat Mischung
Farbkappe	Multifunktions-Taste	Acetal
Farbkappe, Knebelgriff	Drucktaste beleuchtet, Pilztaste beleuchtet/tastend, Drehschalter beleuchtet	Polyamid
Frontring Kunststoff/Schaft I	Drucktaste unbeleuchtet, Drucktaste beleuchtet, Pilztaste tastend, Drehschalter, Drehschalter mit Schloss, NOT-AUS-Taste drücken/Rückstellung durch Rechtsdrehung, NOT-AUS-Taste mit Schlossentriegelung, Pilztaste drücken-ziehen, Multifunktions-Taste	Glasfaserverstärktes Polyamid
Frontring Kunststoff/Schaft II, Verdrehschutz, Knebel	Rückstelltaste, Drehschalter unbeleuchtet, Meldeleuchte	Glasfaserverstärktes Polyamid
Frontring Metall/Schaft	Alle Frontelemente aus Metall	Zink
Schriftkappe	Drucktaste beleuchtet, Meldeleuchte	Polycarbonat
Schilderträger	—	Glasfaserverstärktes Nylon
Befestigungsmutter Kunststoff	Alle Frontelemente aus Kunststoff	Glasfaserverstärktes Polyamid
Befestigungsmutter Metall	Alle Frontelemente aus Metall	Verchromtes Zink
Kupplungselement Kunststoff	—	Glasfaserverstärktes Nylon
Kupplungselement Metall	—	Verchromtes Zink + rostfreier Stahl
Kunststoffgehäuse	—	PBT/Polycarbonat Mischung
Metallgehäuse	—	Aluminium
Klemmenschrauben	LED Modul, Warnleuchtmodul, Kontaktelemente	Verzinkter Stahl, chromatiert
Anschlussklemmen	LED Modul, Warnleuchtmodul, Kontaktelemente	Messing mit Silber-Nickel Kontakten
Federzugklemmen	LED Modul, Warnleuchtmodul, Kontaktelemente	Rostfreier Stahl
Lampenfassung	Glühlampenmodul	Messing
Gehäuse	Warnleuchtmodul, LED Modul	Glasfaserverstärktes Nylon
Anschlussklemmen für hohe Kontaktsicherheit	Kontaktelemente	Vergoldetes Messing mit Silber-Nickel Kontakten
Festkontakt für hohe Kontaktsicherheit	Kontaktelemente	Vergoldetes Messing mit Silber-Nickel Kontakten
Festkontakt	Kontaktelemente	Messing mit Silber-Nickel Kontakten

Komponenten

Frontelement	Beschreibung	Farbe	Ausführung	Kat.-Nr.	Standard Verpackungseinheit
Drucktaste flach, Kat.-Nr. 800FP-F3	Drucktaste unbeleuchtet, flach	schwarz	Kunststoff	800FP-F2	1
	Drucktaste unbeleuchtet, flach	grün		800FP-F3	
	Drucktaste unbeleuchtet, erhöht	rot		800FP-E4	
	Drucktaste unbeleuchtet, flach	schwarz	Metall	800FM-F2	
	Drucktaste unbeleuchtet, flach	grün		800FM-F3	
	Drucktaste unbeleuchtet, erhöht	rot		800FM-E4	
Drucktaste flach, Kat.-Nr. 800FM-LF4	Drucktaste beleuchtet, flach	grün	Kunststoff	800FP-LF3	
	Drucktaste beleuchtet, erhöht	rot		800FP-LE4	
	Drucktaste beleuchtet, flach	gelb		800FP-LF5	
	Drucktaste beleuchtet, flach	grün	Metall	800FM-LF3	
	Drucktaste beleuchtet, erhöht	rot		800FM-LE4	
	Drucktaste beleuchtet, flach	gelb		800FM-LF5	
Meldeleuchte mit Schriftkappe, Kat.-Nr. 800FP-P7	Meldeleuchte mit Schriftkappe	grün	Kunststoff	800FP-P3	
		rot		800FP-P4	
		gelb		800FP-P5	
		grün	Metall	800FM-P3	
		rot		800FM-P4	
		gelb		800FM-P5	
Drehschalter, Kat.-Nr. 800FP-SM32	Drehschalter unbeleuchtet, 2 Positionen, rastend	schwarz	Kunststoff	800FP-SM22	
	Drehschalter unbeleuchtet, 3 Positionen, rastend			800FP-SM32	
	Drehschalter unbeleuchtet, 3 Positionen, beidseitig tastend			800FP-SB32	
	Drehschalter unbeleuchtet, 2 Positionen, rastend		Metall	800FM-SM22	
	Drehschalter unbeleuchtet, 3 Positionen, rastend			800FM-SM32	
	Drehschalter unbeleuchtet, 3 Positionen, beidseitig tastend			800FM-SB32	
Pilztaste 40 mm (überlistungssicher) Rückstellung durch Rechtsdrehung Kat.-Nr. 800FP-MT44	Pilztaste unbeleuchtet 40 mm, rastend, Rückstellung durch Rechtsdrehung	rot	Kunststoff	800FP-MT44	
	Pilztaste unbeleuchtet 40 mm, rastend, drücken-ziehen			800FP-MP44	
	Pilztaste unbeleuchtet 40 mm, rastend, Rückstellung durch Rechtsdrehung		Metall	800FM-MT44	
	Pilztaste unbeleuchtet 40 mm, rastend, drücken-ziehen			800FM-MP44	

Rückseitige Elemente	Beschreibung	Kat.-Nr.	Standard Verpackungseinheit
Kupplungselement Kunststoff Kat.-Nr. 800F-ALP	Kupplungselement Metall	800F-ALM	10
	Kupplungselement Kunststoff	800F-ALP	10
	Kontaktelement N.O.	800F-X10	10
	Kontaktelement N.C.	800F-X01	10
	Integriertes LED Modul mit Kupplungselement Kunststoff — rote LED	800F-PNxR ❶	1
	Integriertes LED Modul mit Kupplungselement Kunststoff — grüne LED	800F-PNxG ❶	1
	Integriertes LED Modul mit Kupplungselement Kunststoff — gelbe LED	800F-PNxY ❶	1
	Integriertes LED Modul mit Kupplungselement Metall — rote LED	800F-MNxR ❶	1
	Integriertes LED Modul mit Kupplungselement Metall — grüne LED	800F-MNxG ❶	1
	Integriertes LED Modul mit Kupplungselement Metall — gelbe LED	800F-MNxY ❶	1

❶ Zum Vervollständigen der Kat.-Nr. ersetzen Sie **x** mit der Ziffer des gewünschten Spannungscodes: **3** = 24V, **5** = 120V, **7** = 240V.

Drucktasten 22.5 mm

Schnellauswahl, Fortsetzung

Komplettgeräte ❶

Drucktasten unbeleuchtet, tastend (Schraubklemmenanschlüsse)

	Beschreibung	Kontaktart		Farbe	Ausführung	Kat.-Nr.	Standard Verpackungs-einheit
		N.O.	N.C.				
Frontelement flach, Kat.-Nr. 800FP-F3PX10	Flach	1	—	grün	Frontelement und Kupplungselement aus Kunststoff	800FP-F3PX10	1
		1	—	schwarz		800FP-F2PX10	
		1	—	grün	Frontelement und Kupplungselement aus Metall	800FM-F3MX10	
		1	—	schwarz		800FM-F2MX10	
Kat.-Nr. 800FM-E4MX01	Erhöht	—	1	rot	Frontelement und Kupplungselement aus Kunststoff	800FP-E4PX01	
		—	1	rot	Frontelement und Kupplungselement aus Metall	800FM-E4MX01	
Kat.-Nr. 800FP-U2E4F3PX11	Multifunktion (flach/erhöht)	1	1	grün/rot	Frontelement und Kupplungselement aus Kunststoff	800FP-U2E4F3PX11	
		1	1	grün/rot	Frontelement und Kupplungselement aus Metall	800FM-U2E4F3MX11	
		1	1	grün l/ rot ○	Frontelement und Kupplungselement aus Kunststoff	800FP-U2EFFEPX11	
		1	1	grün l/ rot ○	Frontelement und Kupplungselement aus Metall	800FM-U2EFFEMX11	

Drehschalter unbeleuchtet (Schraubklemmenanschlüsse)

	Beschreibung	Kontaktart		Typ	Ausführung	Kat.-Nr.	Standard Verpackungs-einheit
		N.O.	N.C.				
Kat.-Nr. 800FP-SM22PX10	Standard Hebel, schwarz	1	—	2 Positio-nen — rastend	Frontelement und Kupplungselement aus Kunststoff	800FP-SM22PX10	1
		1	1	2 Positio-nen — rastend	Frontelement und Kupplungselement aus Kunststoff	800FP-SM22PX11	
		1	—	2 Positio-nen — rastend	Frontelement und Kupplungselement aus Metall	800FM-SM22MX10	
		1	1	2 Positio-nen — rastend	Frontelement und Kupplungselement aus Metall	800FM-SM22MX11	
		2	—	3 Positio-nen — rastend	Frontelement und Kupplungselement aus Kunststoff	800FP-SM32PX20	
		2	—	3 Positio-nen — rastend	Frontelement und Kupplungselement aus Metall	800FM-SM32MX20	

❶ Für nicht aufgeführte Komplettgeräte und zur Konfigurationsunterstützung beziehen Sie sich bitte auf die Produktauswahl-Software RAISE.

Komplettgeräte, Fortsetzung ❶

NOT-AUS-Tasten unbeleuchtet, ∅ 40 mm, rot (Schraubklemmenanschlüsse)

	Beschreibung	Kontaktart ❷		Ausführung	Kat.-Nr.	Standard Verpackungseinheit
		N.O.	N.C.			
Kat.-Nr. 800FP-MT44PX01S	Rückstellung durch Rechtsdrehung Selbstüberwachend	—	1	Frontelement und Kupplungselement aus Kunststoff	800FP-MT44PX01S	1
		—	1	Frontelement und Kupplungselement aus Metall	800FM-MT44MX01S	
		1	1	Frontelement und Kupplungselement aus Kunststoff	800FP-MT44PX11S	
		1	1	Frontelement und Kupplungselement aus Metall	800FM-MT44MX11S	

Meldeleuchten mit integriertem LED Modul (Schraubklemmenanschlüsse)

	Spannung	Typ	Ausführung	Kat.-Nr.	Standard Verpackungseinheit
Kat.-Nr. 800FP-P7PN3W	24 VAC/DC	grün	Frontelement und Kupplungselement aus Kunststoff	800FP-P3PN3G	1
		rot		800FP-P4PN3R	
		gelb		800FP-P5PN3Y	
		blau		800FP-P6PN3B	
		weiss		800FP-P7PN3W	
	120 VAC	grün		800FP-P3PN5G	
		rot		800FP-P4PN5R	
		gelb		800FP-P5PN5Y	
		blau		800FP-P6PN5B	
		weiss		800FP-P7PN5W	
	240 VAC	grün		800FP-P3PN7G	
		rot		800FP-P4PN7R	
		gelb		800FP-P5PN7Y	
		blau		800FP-P6PN7B	
		weiss		800FP-P7PN7W	

❶ Für nicht aufgeführte Komplettgeräte und zur Konfigurationsunterstützung beziehen Sie sich bitte auf die Produktauswahl-Software RAISE.
❷ Selbstüberwachungskontakt beim N.C. inbegriffen.

Drucktasten 22.5 mm

Produktauswahl

Drucktasten tastend, unbeleuchtet — flach, erhöht, mit erhöhtem Frontring

Frontelement flach
Kat.-Nr. 800FP-F3

Frontelement erhöht
Kat.-Nr. 800FM-E4

Frontelement mit erhöhtem Frontring
Kat.-Nr. 800FP-G6

Farbe	Flach		Erhöht		Standard Verpackungseinheit
	Kunststoff	Metall	Kunststoff	Metall	
	Kat.-Nr.	Kat.-Nr.	Kat.-Nr.	Kat.-Nr.	
schwarz	800FP-F2	800FM-F2	800FP-E2	800FM-E2	1
grün	800FP-F3	800FM-F3	800FP-E3	800FM-E3	1
rot	800FP-F4	800FM-F4	800FP-E4	800FM-E4	1

800F P – F 3 –
a b c d

a

Schalterausführung	
Code	Beschreibung
P	Frontelement Kunststoff, rund (IP66, Typ 4/4X/13)
M	Frontelement Metall, rund (IP66, Typ 4/13)

b

Schaltertyp	
Code	Beschreibung
F	Flach
E	Erhöht
G	Mit erhöhtem Frontring

c

Druckplatte	
Code	Farbe
1	weiss
2	schwarz
3	grün
4	rot
5	gelb
6	blau
9	ohne Druckplatte
X	Kollektion ❶

d

Verpackung	
Code	Beschreibung
Kein Eintrag	Einzelverpackung
BP	Mehrstückverpackung (à 10 St.)

❶ Eine Kollektion enthält von jeder Farbe eine Druckplatte, nicht erhältlich bei Mehrstückverpackungen (BP).

Technische Daten — Seite 13
Rückseitige Elemente — Seite 38
Zubehör — Seite 40
Bezeichnungsschilder — Seite 46
Laser-Eingravierung — Seite 48
Abmessungen — Seite 52

Drucktasten tastend, unbeleuchtet — mit Druckplatten im Zweifarben-Spritzverfahren ❶

Frontelement flach
Kat.-Nr. 800FP-F301

Druckplattenfarbe	Textfarbe	Texte/Symbole	Flach		Erhöht		Standard Verpackungseinheit
			Kunststoff	Metall	Kunststoff	Metall	
			Kat.-Nr.	Kat.-Nr.	Kat.-Nr.	Kat.-Nr.	
grün	weiss	START	800FP-F301	800FM-F301	—	—	1
		I	800FP-F306	800FM-F306	—	—	
rot	weiss	STOP	—	—	800FP-E402	800FM-E402	
		○	—	—	800FP-E405	800FM-E405	
schwarz	weiss	→	800FP-F208	800FM-F208	800FP-E208	800FM-E208	

800F **P** – **F** **3** **01** – ____
a *b* *c* *d* *e*

a

Schalterausführung	
Code	Beschreibung
P	Frontelement Kunststoff, rund (IP66, Typ 4/4X/13)
M	Frontelement Metall, rund (IP66, Typ 4/13)

b

Schaltertyp	
Code	Beschreibung
F	Flach
E	Erhöht

c

Druckplatte	
Code	Farbe
1	weiss
2	schwarz
3	grün
4	rot
5	gelb
6	blau

d

Beschriftung ❷❸	
Code	Text
01	START
02	STOP
05	○
06	I
08	→ ❹
11	R

e

Verpackung	
Code	Beschreibung
Kein Eintrag	Einzelverpackung
BP	Mehrstückverpackung (à 10 St.)

❶ Bei Laser-gravierten Druckplatten, bestellen Sie Option “ohne Druckplatte” auf Seite 18 und dann die gewünschte Laser-gravierte Druckplatte auf Seite 48.
❷ Weisse und gelbe Druckplatten sind schwarz beschriftet. Alle andersfarbigen Druckplatten sind weiss beschriftet.
❸ Beispiele für zulässige Druckplatten-Beschriftungen:

Farbe	Text	
	Druckplatten flach	Druckplatten erhöht
weiss	START, I, →, R	→, R
schwarz	→, R	STOP, ○, →, R
grün	START, I, →	→
rot	→	STOP, ○, →
gelb	→	→
blau	→, R	→, R

❹ Diese Beschriftung wird zur bedarfsgerechten Montage lose mitgeliefert [→], [↓], [←], [↑].

Technische Daten — Seite 13
Rückseitige Elemente — Seite 38
Zubehör — Seite 40
Bezeichnungsschilder — Seite 46
Laser-Eingravierung — Seite 48
Abmessungen — Seite 52

Drucktasten tastend, beleuchtet — flach, erhöht, mit erhöhtem Frontring

Frontelement flach
Kat.-Nr. 800FM-LF4

Frontelement erhöht
Kat.-Nr. 800FP-LE3

Frontelement mit erhöhtem Frontring
Kat.-Nr. 800FP-LG3

Farbe	Flach		Erhöht		Standard Verpackungseinheit
	Kunststoff	Metall	Kunststoff	Metall	
	Kat.-Nr.	Kat.-Nr.	Kat.-Nr.	Kat.-Nr.	
grün	800FP-LF3	800FM-LF3	800FP-LE3	800FM-LE3	1
rot	800FP-LF4	800FM-LF4	800FP-LE4	800FM-LE4	
gelb	800FP-LF5	800FM-LF5	800FP-LE5	800FM-LE5	
transparent	800FP-LF7	800FM-LF7	800FP-LE7	800FM-LE7	

800F **P** – **LE** **3** – ____
a *b* *c* *d*

a

Schalterausführung	
Code	**Beschreibung**
P	Frontelement Kunststoff, rund (IP66, Typ 4/4X/13)
M	Frontelement Metall, rund (IP66, Typ 4/13)

b

Schaltertyp	
Standard	
Code	**Beschreibung**
LF	Flach
LE	Erhöht
LG	Mit erhöhtem Frontring

c

Farbkappe ❶	
Code	**Farbe**
3	grün
4	rot
5	gelb
6	blau
7	transparent
9	ohne Farbkappe

d

Verpackung	
Code	**Beschreibung**
Kein Eintrag	Einzelverpackung
BP	Mehrstückverpackung (à 10 St.)

❶ Bei Laser-gravierten Drucktasten, bestellen Sie die Drucktaste mit der gewünschten Farbkappe und der gewünschten Laser-gravierten Schriftkappe auf Seite 48.

Meldeleuchten ❶

Meldeleuchte Kunststoff
Kat.-Nr. 800FP-P7

Meldeleuchte Metall
Kat.-Nr. 800FM-P4

Farbe	Kunststoff	Metall	Standard Verpackungseinheit
	Kat.-Nr.	Kat.-Nr.	
grün	800FP-P3	800FM-P3	1
rot	800FP-P4	800FM-P4	
gelb	800FP-P5	800FM-P5	

800F P – P 3 –
a b c d

a

Schalterausführung	
Code	Beschreibung
P	Frontelement Kunststoff, rund (IP66, Typ 4/4X/13)
M	Frontelement Metall, rund (IP66, Typ 4/13)

b

Schaltertyp	
Code	Beschreibung
P	Schriftkappe

c

Farbkappe	
Code	Farbe
3	grün
4	rot
5	gelb
6	blau
7	transparent
9	ohne Farbkappe

d

Verpackung	
Code	Beschreibung
Kein Eintrag	Einzelverpackung
BP	Mehrstückverpackung (à 10 St.)

❶ Bei Laser-gravierten Meldeleuchten, bestellen Sie die Meldeleuchte mit der gewünschten Farbkappe und der gewünschten Laser-gravierten Schriftkappe auf Seite 48.

Technische Daten — Seite 13
Rückseitige Elemente — Seite 39
Zubehör — Seite 40
Bezeichnungsschilder — Seite 46
Laser-Eingravierung — Seite 48
Abmessungen — Seite 52

Drucktasten 22.5 mm

Produktauswahl, Fortsetzung

Drehschalter unbeleuchtet, 2 Positionen

Knebel
Kat.-Nr. 800FP-SM22

Hebel
Kat.-Nr. 800FP-HM22

Schaltwinkel

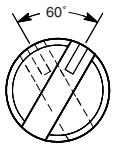

Funktionstabelle und Schalterposition ❶		
Kontakt		
N.O.	O	X
N.C.	X	O

Achtung: X = geschlossen/O = offen

Farbe	Schaltertyp	Knebel		Standard Verpackungseinheit
		Kunststoff	Metall	
		Kat.-Nr.	Kat.-Nr.	
Schwarzer Knebel mit weissem Einsatz	V	800FP-SM22	800FM-SM22	1

❶ Funktionstabelle für links tastend ist spiegelverkehrt zur oben gezeigten Tabelle.

800F **P** – **S** **M2** **2** ____ – ____
a *b* *c* *d* *e* *f*

a

Schalterausführung	
Code	**Beschreibung**
P	Frontelement Kunststoff, rund (IP66, Typ 4/4X/13)
M	Frontelement Metall, rund (IP66, Typ 4/13)

b

Schaltertyp	
Code	**Beschreibung**
S	Knebel
H	Hebel ❷

c

Schalterfunktion	
Code	**Beschreibung**
M2	Rastend (60° Schaltwinkel)
L2	Linkst tastend rechts rastend (60° Schaltwinkel)
R2	Rechts tastend links rastend (60° Schaltwinkel)

d

Griff-/Einsatzfarbe		
Code	**Grifffarbe**	**Einsatzfarbe**
2	schwarz	weiss

e

Ausrichtung	
Code	**Beschreibung**
Kein Eintrag	Standard
N	90° offset ❸

f

Verpackung	
Code	**Beschreibung**
Kein Eintrag	Einzelverpackung
BP	Mehrstückverpackung (à 10 St.)

❷ Ein Lochabstand von 30 mm ist ungenügend bei Verwendung des Hebelgriffes. Empfohlene Lochabstände für Frontplatten, siehe Seite 52.
❸ Für den Einsatz in vertikal montierten Gehäusen.

Technische Daten — Seite 13
Rückseitige Elemente — Seite 38
Zubehör — Seite 40
Bezeichnungsschilder — Seite 46
Laser-Eingravierung — Seite 48
Abmessungen — Seite 52

Drehschalter beleuchtet, 2 Positionen ❶

Knebel
Kat.-Nr. 800FP-LSM26

Schaltwinkel

Funktionstabelle und Schalterposition ❷		
Kontakt		
N.O.	O	X
N.C.	X	O

Achtung: X = geschlossen/O = offen

Farbe	Schaltertyp	Knebel		Standard Verpackungseinheit
		Kunststoff	Metall	
		Kat.-Nr.	Kat.-Nr.	
grün		800FP-LSM23	800FM-LSM23	1
rot		800FP-LSM24	800FM-LSM24	
gelb		800FP-LSM25	800FM-LSM25	

800F **P** – **LS** **M2** **3** ____ – ____
a *b* *c* *d* *e* *f*

a

Schalterausführung	
Code	**Beschreibung**
P	Frontelement Kunststoff, rund (IP66, Typ 4/4X/13)
M	Frontelement Metall, rund (IP66, Typ 4/13)

b

Schaltertyp	
Code	**Beschreibung**
LS	Knebel

c

Schalterfunktion	
Code	**Beschreibung**
M2	Rastend (60° Schaltwinkel)
L2	Linkst tastend rechts rastend (60° Schaltwinkel)
R2	Rechts tastend links rastend (60° Schaltwinkel)

d

Griff-/Einsatzfarbe		
Code	**Grifffarbe**	**Einsatzfarbe**
3	grün	weiss
4	rot	weiss
5	gelb	schwarz
6	blau	weiss
7	transparent	schwarz

e

Ausrichtung	
Code	**Beschreibung**
Kein Eintrag	Standard
N	90° Offset ❸

f

Verpackung	
Code	**Beschreibung**
Kein Eintrag	Einzelverpackung
BP	Mehrstückverpackung (à 10 St.)

❶ Für die Beleuchtung ist ein LED Modul notwendig.
❷ Funktionstabelle für links tastend ist spiegelverkehrt zur oben gezeigten Tabelle.
❸ Für den Einsatz in vertikal montierten Gehäusen.

Technische Daten — Seite 13
Rückseitige Elemente — Seite 39
Zubehör — Seite 40
Bezeichnungsschilder — Seite 46
Laser-Eingravierung — Seite 48
Abmessungen — Seite 52

Drehschalter unbeleuchtet, 3 Positionen

Knebel
Kat.-Nr. 800FP-SM32

Hebel
Kat.-Nr. 800FM-HM32

Schaltwinkel

Funktionstabelle und Schalterposition (60° Schaltwinkel)				
Kontakt	**Position auf Kupplungselement**	↖	↑	↗
N.O.	links	X	O	O
N.O.	rechts	O	O	X
N.O.	mitte	X	O	X
N.C.	links	O	X	X
N.C.	rechts	X	X	O
N.C.	mitte	O	X	O

Achtung: X = geschlossen/O = offen

Farbe	Schaltertyp	Knebel		Hebel		Standard Verpackungseinheit
		Kunststoff	Metall	Kunststoff	Metall	
	↖ ↑ ↗	Kat.-Nr.	Kat.-Nr.	Kat.-Nr.	Kat.-Nr.	
Schwarzer Knebel mit weissem Einsatz	↓	800FP-SM32	800FM-SM32	800FP-HM32	800FM-HM32	1
	↕	800FP-SB32	800FM-SB32	800FP-HB32	800FM-HB32	

800F **P** – **S** **M3** **3** ____ – ____
a *b* *c* *d* *e* *f*

a

Schalterausführung	
Code	**Beschreibung**
P	Frontelement Kunststoff, rund (IP66, Typ 4/4X/13)
M	Frontelement Metall, rund (IP66, Typ 4/13)

b

Schaltertyp	
Code	**Beschreibung**
S	Knebel
H	Hebel ❶

c

Schalterfunktion	
Code	**Beschreibung**
M3	Rastend ↓
L3	Linkst tastend rechts rastend ↓
R3	Rechts tastend links rastend ↕
B3	Links und Rechts tastend ↕

d

Griff-/Einsatzfarbe		
Code	**Grifffarbe**	**Einsatzfarbe**
2	schwarz	weiss

e

Ausrichtung	
Code	**Beschreibung**
Kein Eintrag	Standard
N	90° Offset ❷

f

Verpackung	
Code	**Beschreibung**
Kein Eintrag	Einzelverpackung
BP	Mehrstückverpackung (à 10 St.)

❶ Ein Lochabstand von 30 mm ist ungenügend bei Verwendung des Hebelgriffes. Empfohlene Lochabstände für Frontplatten, siehe Seite 52.
❷ Für den Einsatz in vertikal montierten Gehäusen.

Technische Daten — Seite 13
Rückseitige Elemente — Seite 39
Zubehör — Seite 40
Bezeichnungsschilder — Seite 46
Laser-Eingravierung — Seite 48
Abmessungen — Seite 52

Drehschalter beleuchtet, 3 Positionen ❶

Knebel
Kat.-Nr. 800FP-LSM36

Schaltwinkel

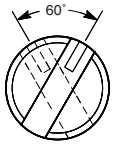

Funktionstabelle und Schalterposition (60° Schaltwinkel)				
Kontakt	**Position auf Kupplungselement**			
N.O.	links	X	O	O
N.O.	rechts	O	O	X
N.C.	links	O	X	X
N.C.	rechts	X	X	O

Achtung: X = geschlossen/O = offen

Schaltertyp	Grün		Rot		Gelb		Standard Verpackungseinheit
	Kunststoff	Metall	Kunststoff	Metall	Kunststoff	Metall	
	Kat.-Nr.	Kat.-Nr.	Kat.-Nr.	Kat.-Nr.	Kat.-Nr.	Kat.-Nr.	
	800FP-LSM33	800FM-LSM33	800FP-LSM34	800FM-LSM34	800FP-LSM35	800FM-LSM35	1
	800FP-LSR33	800FM-LSR33	800FP-LSR34	800FM-LSR34	800FP-LSR35	800FM-LSR35	
	800FP-LSL33	800FM-LSL33	800FP-LSL34	800FM-LSL34	800FP-LSL35	800FM-LSL35	
	800FP-LSB33	800FM-LSB33	800FP-LSB34	800FM-LSB34	800FP-LSB35	800FM-LSB35	

a ***c*** ***e***

Schalterausführung	
Code	**Beschreibung**
P	Frontelement Kunststoff, rund (IP66, Typ 4/4X/13)
M	Frontelement Metall, rund (IP66, Typ 4/13)

b

Schaltertyp	
Code	**Beschreibung**
LS	Knebel

Schalterfunktion	
Code	**Beschreibung**
M3	Rastend
L3	Linkst tastend rechts rastend
R3	Rechts tastend links rastend
B3	Links und Rechts tastend

d

Griff-/Einsatzfarbe		
Code	**Grifffarbe**	**Einsatzfarbe**
3	grün	weiss
4	rot	weiss
5	gelb	schwarz
6	blau	weiss
7	transparent	schwarz

Ausrichtung	
Code	**Beschreibung**
Kein Eintrag	Standard
N	90° offset ❷

f

Verpackung	
Code	**Beschreibung**
Kein Eintrag	Einzelverpackung
BP	Mehrstückverpackung (à 10 St.)

❶ Für die Beleuchtung ist ein LED Modul notwendig.
❷ Für den Einsatz in vertikal montierten Gehäusen.

Drucktasten 22.5 mm

Produktauswahl, Fortsetzung

Drehschalter mit Schloss, 2 Positionen ❶❷

Drehschalter mit Schloss
Kat.-Nr. 800FP-KM21

Drehschalter mit Schloss
Kat.-Nr. 800FM-KM21

Schaltwinkel

Funktionstabelle und Schalterposition ❸		
Kontakt		
N.O.	O	X
N.C.	X	O

Achtung: X = geschlossen/O = offen

Abzugstellung	Schaltertyp	Drehschalter mit Schloss		Standard Verpackungseinheit
		Kunststoff	Metall	
		Kat.-Nr.	Kat.-Nr.	
Links		800FP-KM21	800FM-KM21	1
Beidseitig		800FP-KM23	800FM-KM23	

Achtung: Für Reserveschlüssel “Ronis”, siehe Zubehör, Seite 44.

❶ Drehschalter mit Schloss entsprechen Schutzart IP66, Typ 4/13.

❷ Nicht vorgesehen für hohe Sicherheitsanwendungen. Mit gewissen Schlüssel/Schloss-Kombinationen ist eine Interoperabilität möglich. Bitte erkundigen Sie sich bei Ihrer Allen-Bradley Vertretung für weiter Informationen bezüglich Interoperabilität.

❸ Funktionstabelle für links tastend ist spiegelverkehrt zur oben gezeigten Tabelle.

800F | **M** | – | **KM2** | **1** | ____ | – | ____

a *b* *c* *d* *e*

a

Schalterausführung	
Code	**Beschreibung**
P	Frontelement Kunststoff, rund (IP66, Typ 4/13)
M	Frontelement Metall, rund (IP66, Typ 4/13)

b

Schaltertyp	
Code	**Beschreibung**
KM2	Rastend (60° Schaltwinkel)
KL2	Links tastend rechts rastend (60° Schaltwinkel)
KR2	Rechts tastend links rastend (60° Schaltwinkel)

c

Abzugstellung ❹	
Code	**Position**
1	Links
2	Rechts
3	Beidseitig

❹ Abzugstellung nur in rastender Position möglich.

Zentralschlüsselsystem **Schlüssel-Code**

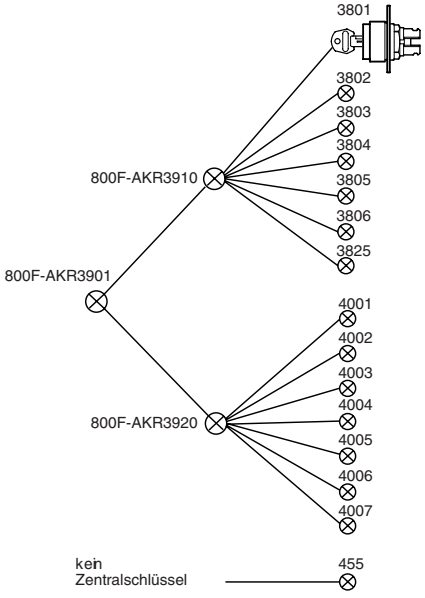

d

Schloss optional	
Schloss “Ronis”	
Code	**Schlüssel-Nr.**
Kein Eintrag	3825 (Standard)
R	455
01R	3801
02R	3802
03R	3803
04R	3804
05R	3805
06R	3806
27R	4001
28R	4002
29R	4003
30R	4004
31R	4005
32R	4006
33R	4007

e

Verpackung	
Code	**Beschreibung**
Kein Eintrag	Einzelverpackung
BP	Mehrstückverpackung (à 10 St.)

Technische Daten — Seite 13
Rückseitige Elemente — Seite 38
Zubehör — Seite 40

Bezeichnungsschilder — Seite 46
Laser-Eingravierung — Seite 48
Abmessungen — Seite 52

Drehschalter mit Schloss, 3 Positionen ❶❷

Drehschalter mit Schloss
Kat.-Nr. 800FP-KM31

Drehschalter mit Schloss
Kat.-Nr. 800FM-KM31

Schaltwinkel

Funktionstabelle und Schalterposition				
Kontakt	**Position auf Kupplungselement**	↖	↑	↗
N.O.	links	X	O	O
N.O.	rechts	O	O	X
N.O.	mitte	X	O	X
N.C.	links	O	X	X
N.C.	rechts	X	X	O
N.C.	mitte	O	X	O

Achtung: X = geschlossen/O = offen

Abzugstellung	Operator Position	Drehschalter mit Schloss		Standard Verpackungseinheit
		Kunststoff	Metall	
		Kat.-Nr.	Kat.-Nr.	
Links		800FP-KM31	800FM-KM31	1
Alle		800FP-KM33	800FM-KM33	
Mitte		800FP-KM34	800FM-KM34	
Mitte		800FP-KB34	800FM-KB34	

Achtung: Für Reserveschlüssel “Ronis”, siehe Zubehör, Seite 44.

❶ Drehschalter mit Schloss entsprechen Schutzart IP66, Typ 4/13.

❷ Nicht vorgesehen für hohe Sicherheitsanwendungen. Mit gewissen Schlüssel/Schloss-Kombinationen ist eine Interoperabilität möglich. Bitte erkundigen Sie sich bei Ihrer Allen-Bradley Vertretung für weiter Informationen bezüglich Interoperabilität.

800F M – KM3 2 ____ – ____

a ***b*** ***c*** ***d*** ***e***

a

Schalterausführung	
Code	**Beschreibung**
P	Frontelement Kunststoff, rund (IP66, Typ 4/13)
M	Frontelement Metall, rund (IP66, Typ 4/13)

b

Schaltertyp	
Code	**Beschreibung**
KM3	Rastend
KR3	Rechts tastend links rastend
KL3	Links tastend rechts rastend
KB3	Links und rechts tastend

c

Abzugstellung ❸	
Code	**Position**
1	Links
3	Alle
4	Mitte
5	Links/mitte

d

Siehe Seite 26 für optionale Schlüsselcode

e

Verpackung	
Code	**Beschreibung**
Kein Eintrag	Einzelverpackung
BP	Mehrstückverpackung (à 10 St.)

❸ Abzugstellung nur in rastender Position möglich.

Technische Daten — Seite 13
Rückseitige Elemente — Seite 38
Zubehör — Seite 40

Bezeichnungsschilder — Seite 46
Laser-Eingravierung — Seite 48
Abmessungen — Seite 52

NOT-AUS-Tasten ❶ Unbeleuchtet ken-ziehen

Rückstellung durch Rechtsdrehung, drük-

NOT-AUS-Taste unbeleuchtet, 60 mm, Rückstellung durch Rechtsdrehung Kat.-Nr. 800FP-MT64

NOT-AUS-Taste unbeleuchtet 40 mm, drücken-ziehen Kat.-Nr. 800FP-MP44

Farbe	Grösse	Rückstellung durch Rechtsdrehung (überlistungssicher)		Drücken-ziehen (überlistungssicher)		Standard Verpackungseinheit
		Kunststoff	Metall	Kunststoff	Metall	
		Kat.-Nr.	Kat.-Nr.	Kat.-Nr.	Kat.-Nr.	
rot	30 mm	800FP-MT34	800FM-MT34	—	—	1
	40 mm	800FP-MT44	800FM-MT44	800FP-MP44	800FM-MP44	
	60 mm	800FP-MT64	800FM-MT64	—	—	

NOT-AUS-Tasten mit Schlossentriegelung

NOT-AUS-Tasten unbeleuchtet, 40 mm , Schlossentriegelung Kat.-Nr. 800FP-MK44

Farbe	Grösse	Schloss "Ronis" (überlistungssicher)		Standard Verpackungseinheit
		Kunststoff	Metall	
		Kat.-Nr.	Kat.-Nr.	
rot	40 mm	800FP-MK44	800FM-MK44	1

Beleuchtet — Rückstellung durch Rechts-drehung, drücken-ziehen ❷

Rückstellung durch Rechtsdrehung Kat.-Nr. 800FP-LMT44

Farbe	Grösse	Rückstellung durch Rechtsdrehung (überlistungssicher)		Drücken-ziehen (überlistungssicher)		Standard Verpackungseinheit
		Kunststoff	Metall	Kunststoff	Metall	
		Kat.-Nr.	Kat.-Nr.	Kat.-Nr.	Kat.-Nr.	
rot	30 mm	—	—	800FP-LMP34	800FM-LMP34	1
	40 mm	800FP-LMT44	800FM-LMT44	800FP-LMP44	800FM-LMP44	
	60 mm	800FP-LMT64	800FM-LMT64	800FP-LMP64	800FM-LMP64	

❶ Alle NOT-AUS-Tasten sind EN418 konform.
❷ Für die Beleuchtung ist ein LED Modul notwendig.

Pilztasten unbeleuchtet, tastend ❶

Jumbo Pilztaste 60 mm
Kat.-Nr. 800FP-MM63

Pilztaste 40 mm
Kat.-Nr. 800FM-MM42

Farbe	Pilztasten 40 mm		Standard Verpackungseinheit
	Kunststoff	Metall	
	Kat.-Nr.	Kat.-Nr.	
schwarz	800FP-MM42	800FM-MM42	1
grün	800FP-MM43	800FM-MM43	
rot	800FP-MM44	800FM-MM44	
gelb	800FP-MM45	800FM-MM45	

800F P – MM4 3 – ____
a b c d

a

Schalterausführung	
Code	**Beschreibung**
P	Frontelement Kunststoff, rund (IP65, Typ 4/4X/13)
M	Frontelement Metall, rund (IP65, Typ 4/13)

b

Grösse und Schaltertyp	
Pilztaste	
Code	**Beschreibung**
MM4	40 mm, tastend
MM6	60 mm, tasten

c

Druckplatte	
Code	**Farbe**
2	schwarz
3	grün
4	rot
5	gelb
6	blau

d

Verpackung	
Code	**Beschreibung**
Kein Eintrag	Einzelverpackung
BP	Mehrstückverpackung (à 10 St.)

❶ Pilztasten, tastend entsprechen Schutzart IP65.

Technische Daten — Seite 13
Rückseitige Elemente — Seite 38
Zubehör — Seite 40
Bezeichnungsschilder — Seite 46
Laser-Eingravierung — Seite 48
Abmessungen — Seite 52

Drucktasten 22.5 mm

Produktauswahl, Fortsetzung

Pilztasten beleuchtet, tastend ❶

Pilztaste 40 mm
Kat.-Nr. 800FP-LMM43

Farbe	Pilztaste 40 mm		Standard Verpackungseinheit
	Kunststoff	Metall	
	Kat.-Nr.	Kat.-Nr.	
grün	800FP-LMM43	800FM-LMM43	1
rot	800FP-LMM44	800FM-LMM44	
gelb	800FP-LMM45	800FM-LMM45	

800F P – LMM4 3 – ____

a *b* *c* *d*

a

Schalterausführung	
Code	Beschreibung
P	Frontelement Kunststoff, rund (IP65, Typ 4/4X/13)
M	Frontelement Metall, rund (IP65, Typ 4/13)

b

Grösse und Schaltertyp	
Pilztaste	
Code	Beschreibung
LMM4	40 mm, tastend

c

Farbkappe	
Code	Farbe
3	grün
4	rot
5	gelb
6	blau
7	transparent

d

Verpackung	
Code	Beschreibung
Kein Eintrag	Einzelverpackung
BP	Mehrstückverpackung (à 10 St.)

❶ Pilztasten, tastend entsprechen Schutzart IP65.

Technische Daten — Seite 13
Rückseitige Elemente — Seite 39
Zubehör — Seite 40
Bezeichnungsschilder — Seite 46
Laser-Eingravierung — Seite 48
Abmessungen — Seite 52

Pilztasten unbeleuchtet, Schlossentriegelung (überlistungssicher)

Pilztaste unbeleuchtet, 40 mm, Schlossentriegelung
Kat.-Nr. 800FP-MK44

Farbe	Pilztasten 40 mm, 2 Positionen (überlistungssicher) Schlossentriegelung		Standard Verpackungseinheit
	Kunststoff	Metall	
	Kat.-Nr.	Kat.-Nr.	
rot	800FP-MK44	800FM-MK44	1

Achtung: Für Reserveschlüssel “Ronis”, siehe Zubehör, Seite 44. Für Pilztasten mit Schlossentriegelung verwenden Sie Schlüssel-Nr. 3825.

800F **P** – **MK4** **4** – ____
a *b* *c* *d*

a

Schalterausführung	
Code	**Beschreibung**
P	Frontelement Kunststoff, rund (IP66, Typ 4/4X/13)
M	Frontelement Metall, rund (IP66, Typ 4/13)

b

Schaltertyp	
Pilztasten mit Schlossentriegelung	
Code	**Beschreibung**
MK4	40 mm

c

Druckplatte	
Code	**Farbe**
4	rot

d

Verpackung	
Code	**Beschreibung**
Kein Eintrag	Einzelverpackung
BP	Mehrstückverpackung (à 10 St.)

Technische Daten — Seite 13
Rückseitige Elemente — Seite 38
Zubehör — Seite 40
Bezeichnungsschilder — Seite 46
Laser-Eingravierung — Seite 48
Abmessungen — Seite 52

Drucktasten 22.5 mm

Produktauswahl, Fortsetzung

Pilztasten unbeleuchtet, 2 Positionen, drücken-ziehen — Rückstellung durch Rechtsdrehung (überlistungssicher), drücken-ziehen (überlistungssicher)

Pilztaste 40 mm (überlistungssicher)
Rückstellung durch Rechtsdrehung
Kat.-Nr. 800FP-MT44

Pilztaste 40 mm (überlistungssicher)
drücken-ziehen
Kat.-Nr. 800FM-MP44

Farbe	Pilztasten 40 mm (überlistungssicher) Rückstellung durch Rechtsdrehung		Pilztasten 40 mm (überlistungssicher) Drücken-ziehen		Standard Verpackungseinheit
	Kunststoff	Metall	Kunststoff	Metall	
	Kat.-Nr.	Kat.-Nr.	Kat.-Nr.	Kat.-Nr.	
rot	800FP-MT44	800FM-MT44	800FP-MP44	800FM-MP44	1

800F **P** – **MT4** **4** – ____
a *b* *c* *d*

a

Schalterausführung	
Code	Beschreibung
P	Frontelement Kunststoff, rund (IP66, Typ 4/4X/13)
M	Frontelement Metall, rund (IP66, Typ 4/13)

b

Schaltertyp	
Drücken, Rückstellung durch Rechtsdrehung ❶	
Code	Beschreibung
MT3	Druckplatte 30 mm
MT4	Druckplatte 40 mm
MT6	Druckplatte 60 mm
Drücken-ziehen	
Code	Beschreibung
MP4	Druckplatte 40 mm

c

Druckplatte	
Code	Farbe
2	schwarz
4	rot

d

Verpackung	
Code	Beschreibung
Kein Eintrag	Einzelverpackung
BP	Mehrstückverpackung (à 10 St.)

❶ Nur mit roter Druckplatte erhältlich.

Technische Daten — Seite 13
Rückseitige Elemente — Seite 38
Zubehör — Seite 40
Bezeichnungsschilder — Seite 46
Laser-Eingravierung — Seite 48
Abmessungen — Seite 52

Pilztasten beleuchtet, 2 Positionen, drücken-ziehen — Rückstellung durch Rechtsdrehung (überlistungssicher), drücken-ziehen (überlistungssicher) ❶

Pilztaste 40 mm (überlistungssicher)
Rückstellung durch Rechtsdrehung
Kat.-Nr. 800FP-LMT44

Farbe	Pilztasten 40 mm (überlistungssicher) Rückstellung durch Rechtsdrehung		Pilztasten 40 mm (überlistungssicher) drücken-ziehen		Standard Verpackungseinheit
	Kunststoff	Metall	Kunststoff	Metall	
	Kat.-Nr.	Kat.-Nr.	Kat.-Nr.	Kat.-Nr.	
rot	800FP-LMT44	800FM-LMT44	800FP-LMP44	800FM-LMP44	1

800F **P** – **LMP4** **3** – ____
a *b* *c* *d*

a

Schalterausführung	
Code	**Beschreibung**
P	Frontelement Kunststoff, rund (IP66, Typ 4/4X/13)
M	Frontelement Metall, rund (IP66, Typ 4/13)

b

Schaltertyp	
Drücken, Rückstellung durch Rechtsdrehung ❷	
Code	**Beschreibung**
LMT4	Druckplatte 40 mm
LMT6	Druckplatte 60 mm
Drücken-ziehen	
Code	**Beschreibung**
LMP3	Druckplatte 30 mm
LMP4	Druckplatte 40 mm
LMP6	Druckplatte 60 mm

c

Farbkappe	
Code	**Farbe**
3	grün
4	rot
5	gelb

d

Verpackung	
Code	**Beschreibung**
Kein Eintrag	Einzelverpackung
BP	Mehrstückverpackung (à 10 St.)

❶ Für die Beleuchtung ist ein LED Modul notwendig.
❷ Nur mit roter Druckplatte erhältlich.

Technische Daten — Seite 13
Rückseitige Elemente — Seite 39
Zubehör — Seite 40
Bezeichnungsschilder — Seite 46
Laser-Eingravierung — Seite 48
Abmessungen — Seite 52

Drucktasten 22.5 mm

Produktauswahl, Fortsetzung

Multifunktions-Tasten unbeleuchtet, tastend, 2 Funktionen ❶

Multifunktions-Taste unbeleuchtet, tastend, 2 Funktionen
Kat.-Nr. 800FP-U2E4F3

Platz A			Platz C			Multifunktions-Tasten 2 Funktionen	Standard Verpackungseinheit
Farbe	Typ	Text	Farbe	Typ	Text	Kat.-Nr.	
rot	erhöht	unbeschriftet	grün	flach	unbeschriftet	800FP-U2E4F3	1
		O			I	800FP-U2EFFE	
		STOP			START	800FP-U2EBFA	

800F **P** – **U2** **E** **4** **F** **3** – ____ ***(mit Druckplatten)***
a *b* *c* *d* *e* *f* *g*

800F **P** – **U2** **X** – ____ ***(ohne Druckplatten)***
a *b* *c* *g*

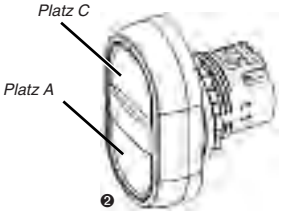

a

Schalterausführung	
Code	Beschreibung
P	Frontelement Kunststoff (IP66, Typ 4/4X)
M	Frontelement Metall (IP66, Typ 4)

b

Schalterart	
Code	Beschreibung
U2	2 Funktionen

c

Schaltertyp — Platz A	
Code	Beschreibung
F	Flach
E	Erhöht
X	ohne Druckplatten (alle Positionen) ❸

d

Druckplatte/Text — Platz A ❹	
Code	Beschreibung
1	weiss
2	schwarz
3	grün
4	rot
5	gelb
6	blau
A	grün mit Text “Start”
B	rot mit Text “Stop”
C	weiss mit Text “Start”
D	schwarz mit Text “Stop”
E	grün mit Text “I”
F	rot mit Text “O”
G	weiss mit Text “I”
H	schwarz mit Text “O”

e

Schaltertyp — Platz C	
Code	Beschreibung
F	Flach
E	Erhöht

f

Druckplatte/Text — Platz C ❹	
Code	Beschreibung
1	weiss
2	schwarz
3	grün
4	rot
5	gelb
6	blau
A	grün mit Text “Start”
B	rot mit Text “Stop”
C	weiss mit Text “Start”
D	schwarz mit Text “Stop”
E	grün mit Text “I”
F	rot mit Text “O”
G	weiss mit Text “I”
H	schwarz mit Text “O”

g

Verpackung	
Code	Beschreibung
Kein Eintrag	Einzelverpackung
BP	Mehrstückverpackung (à 10 St.)

❶ Nicht NEMA Typ 13 konform.
❷ Position 1 des Kupplungselementes (linke Seite von hinten betrachtet) entspricht Platz C der Multifunktions-Taste. Position 2 des Kupplungselementes (rechte Seite von hinten betrachtet) entspricht Platz A der Multifunktions-Taste.
❸ Bei Laser-gravierten Druckplatten, bestellen Sie Option “ohne Druckplatte” und dann die gewünschte Laser-gravierten Druckplatte auf Seite 48.
❹ Beispiele für zulässige Druckplatten-Beschriftungen:

Farbe	Text	
	Druckplatten flach	Druckplatten erhöht
weiss	START, I	—
schwarz	—	STOP, O
grün	START, I	—
rot	—	STOP, O

Technische Daten — Seite 13
Rückseitige Elemente — Seite 38
Zubehör — Seite 40

Bezeichnungsschilder — Seite 46
Laser-Eingravierung — Seite 48
Abmessungen — Seite 52

Multifunktions-Tasten beleuchtet, tastend, 2 Funktionen ❶❷

Multifunktions-Taste beleuchtet, tastend, 2 Funktionen
Kat.-Nr. 800FP-LU2E2E1

Platz A			Platz B	Platz C			Multifunktions-Tasten 2 Funktionen	Standard Verpackungseinheit
Farbe	Typ	Text	Typ	Farbe	Typ	Text	Kat.-Nr.	
rot	erhöht	unbeschriftet	Meldeleuchte weiss	grün	flach	unbeschriftet	800FP-LU2E4F3	1
		O				I	800FP-LU2EFFE	
		STOP				START	800FP-LU2EBFA	

800F **P** – **LU2** **E** **4** **F** **3** – ____ *(mit Druckplatten)*
a b c d e f g

800F **P** – **LU2** **X** – ____ *(ohne Druckplatten)*
a b c g

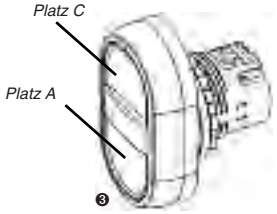

f

a

Schalterausführung	
Code	Beschreibung
P	Frontelement Kunststoff (IP66, Typ 4/4X)
M	Frontelement Metall (IP66, Typ 4)

b

Schalterart	
Code	Beschreibung
LU2	2 Funktionen

c

Schaltertyp — Platz A	
Code	Beschreibung
F	Flach
E	Erhöht
X	ohne Druckplatten (alle Positionen) ❹

d

Druckplatte/Text — Platz A ❺	
Code	Beschreibung
1	weiss
2	schwarz
3	grün
4	rot
5	gelb
6	blau
A	grün mit Text “Start”
B	rot mit Text “Stop”
C	weiss mit Text “Start”
D	schwarz mit Text “Stop”
E	grün mit Text “I”
F	rot mit Text “O”
G	weiss mit Text “I”
H	schwarz mit Text “O”

e

Schaltertyp — Platz C	
Code	Beschreibung
F	Flach
E	Erhöht

f

Druckplatte/Text — Platz C ❺	
Code	Beschreibung
1	weiss
2	schwarz
3	grün
4	rot
5	gelb
6	blau
A	grün mit Text “Start”
B	rot mit Text “Stop”
C	weiss mit Text “Start”
D	schwarz mit Text “Stop”
E	grün mit Text “I”
F	rot mit Text “O”
G	weiss mit Text “I”
H	schwarz mit Text “O”

g

Verpackung	
Code	Beschreibung
Kein Eintrag	Einzelverpackung
BP	Mehrstückverpackung (à 10 St.)

❶ Nicht NEMA Typ 13 konform.
❷ Für die Beleuchtung ist ein LED Modul notwendig.
❸ Position 1 des Kupplungselementes (linke Seite von hinten betrachtet) entspricht Platz C der Multifunktions-Taste. Position 2 des Kupplungselementes (rechte Seite von hinten betrachtet) entspricht Platz A der Multifunktions-Taste. Position 3 des Kupplungselementes (Mitte) ist für das Lampenelement reserviert.
❹ Bei Laser-gravierten Druckplatten, bestellen Sie Option “ohne Druckplatte” und dann die gewünschte Laser-gravierte Druckplatte auf Seite 48.
❺ Beispiele für zulässige Druckplatten-Beschriftungen:

Farbe	Text	
	Druckplatten flach	Druckplatten erhöht
weiss	START, I	—
schwarz	—	STOP, O
grün	START, I	—
rot	—	STOP, O

Technische Daten — Seite 13
Rückseitige Elemente — Seite 39
Zubehör — Seite 40
Bezeichnungsschilder — Seite 46
Laser-Eingravierung — Seite 48
Abmessungen — Seite 52

Drucktasten 22.5 mm

Produktauswahl, Fortsetzung

Multifunktions-Tasten unbeleuchtet, tastend, 3 Funktionen ❶

Multifunktions-Taste unbeleuchtet, tastend, 3 Funktionen
Kat.-Nr. 800FP-U3E4F34

Platz A			Platz B			Platz C			Multifunktions-Tasten 2 Funktionen	Standard Verpackungseinheit
Farbe	Typ	Text	Farbe	Typ	Text	Farbe	Typ	Text	Kat.-Nr.	
grün	flach	unbeschriftet	rot	erhöht	unbeschriftet	grün	flach	unbeschriftet	800FP-U3E4F34	1

800F **P** – **U3** **E** **4** **F** **3** **4** – ____ *(mit Druckplatten)*
a b c d e f g h

800F **P** – **U3** **X** – ____ *(ohne Druckplatten)*
a b c h

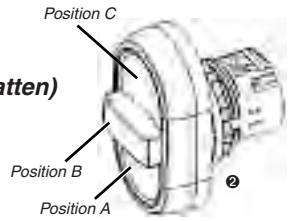

a

Schalterausführung	
Code	Beschreibung
P	Frontelement Kunststoff (IP66, Typ 4/4X)
M	Frontelement Metall (IP66, Typ 4)

b

Schalterart	
Code	Beschreibung
U3	3 Funktionen

c

Schaltertyp — Position A	
Code	Beschreibung
F	Flach
E	Erhöht
X	ohne Druckplatten (alle Positionen) ❸❹

d

Druckplatte/Text — Platz A ❺	
Code	Beschreibung
1	weiss
2	schwarz
3	grün
4	rot
5	gelb
6	blau

d (Fortsetzung)

Druckplatte/Text — Platz A ❺	
Code	Beschreibung
A	grün mit Text “Start”
B	rot mit Text “Stop”
C	weiss mit Text “Start”
D	schwarz mit Text “Stop”
E	grün mit Text “I”
F	rot mit Text “O”
G	weiss mit Text “I”
H	schwarz mit Text “O”

e

Schaltertyp — Position C ❺	
Code	Beschreibung
F	Flach
E	Erhöht

f

Druckplatte/Text — Platz C ❺	
Code	Beschreibung
1	weiss
2	schwarz
3	grün
4	rot
5	gelb
6	blau

f (Fortsetzung)

Druckplatte/Text — Platz C ❺	
Code	Beschreibung
A	grün mit Text “Start”
B	rot mit Text “Stop”
C	weiss mit Text “Start”
D	schwarz mit Text “Stop”
E	grün mit Text “I”
F	rot mit Text “O”
G	weiss mit Text “I”
H	schwarz mit Text “O”

g

Druckplatte/Text — Platz B	
Code	Beschreibung
4	rot
B	rot mit Text “Stop”
F	rot mit Text “O”

h

Verpackung	
Code	Beschreibung
Kein Eintrag	Einzelverpackung
BP	Mehrstückverpackung (à 10 St.)

❶ Nicht NEMA Typ 13 konform.
❷ Position 1 des Kupplungselementes (linke Seite von hinten betrachtet) entspricht Platz C der Multifunktions-Taste. Position 2 des Kupplungselementes (rechte Seite von hinten betrachtet) entspricht Platz A der Multifunktions-Taste. Position 3 des Kupplungselementes (Mitte) entspricht Platz B der Multifunktions-Taste.
❸ Bei Laser-gravierten Druckplatten, bestellen Sie Option “ohne Druckplatte” und dann die gewünschte Laser-gravierte Druckplatte auf Seite 48.
❹ Mit Option “ohne Druckplatten” ist die mittlere Druckplatte (Platz B) in rot und nur ohne Text erhältlich.
❺ Beispiele für zulässige Druckplatten-Beschriftungen:

Farbe	Text	
	Druckplatten flach	Druckplatten erhöht
weiss	START, I	—
schwarz	—	STOP, ○
grün	START, I	—
rot	—	STOP, ○

Technische Daten — Seite 13
Rückseitige Elemente — Seite 38
Zubehör — Seite 40

Bezeichnungsschilder — Seite 46
Laser-Eingravierung — Seite 48
Abmessungen — Seite 52

Rückstelltasten — mechanische und/oder elektrische Rückstellung ❶

Rückstelltaste
Kat.-Nr. 800FP-R6

Druckplattenfarbe	Beschriftung	Flach — rund		Standard Verpackungseinheit
		Kunststoff	Metall	
		Kat.-Nr.	Kat.-Nr.	
blau	R	800FP-R611	800FM-R611	1
	unbeschriftet	800FP-R6	800FM-R6	

800F M – R 6 11
a b c d

a

Schalterausführung	
Code	Beschreibung
P	Frontelement Kunststoff, rund (IP66, Typ 4/4X/13)
M	Frontelement Metall, rund (IP66, Typ 4/13)

b

Schalterart	
Code	Beschreibung
R	Rückstellung

c

Druckplatte	
Code	Farbe
1	weiss
2	schwarz
6	blau

d

Beschriftung	
Code	Text
Kein Eintrag	unbeschriftet
11	R

e

Verpackung	
Code	Beschreibung
Kein Eintrag	Einzelverpackung
BP	Mehrstückverpackung (à 10 St.)

Rückstellstangen

Rückstellstange
mit 10 mm Rückstellteller

Länge der Rückstellstangen ❷	Einstellbereich	Rückstellstangen —10 mm Rückstellteller	Standard Verpackungseinheit
		Kat.-Nr.	
40 mm	34…52 mm	800F-ATR01	1
55 mm	50…67 mm	800F-ATR02	
85 mm	80…98 mm	800F-ATR04	
115 mm	110…128 mm	800F-ATR06	
145 mm	141…159 mm	800F-ATR08	
315 mm	157…326 mm	800F-ATR19 ❸	

❶ Zur Aufnahme eines Kupplungselementes mit bis zu vier 1-Kreis-Kontaktelementen oder zwei 2-Kreis-Kontaktelementen.
❷ Beim Einsatz von Kontaktelemente mit einer Ebene (in der Tiefe) muss die Länge der Rückstellstange mindestens 55 mm betragen und 85 mm mit 2 Ebenen.
❸ Beliebig ablängbar (Gewinde durchgehend).

Technische Daten — Seite 13
Rückseitige Elemente — Seite 38
Zubehör — Seite 40
Bezeichnungsschilder — Seite 46
Laser-Eingravierung — Seite 48
Abmessungen — Seite 52

Rückseitige Elemente

Kontaktelemente ❶

800F – P X 0 1 S
a b c d e

a

Typ	
Code	**Beschreibung**
P	Kupplungselement Kunststoff
M	Kupplungselement Metall

b

Anschlussart der Kontaktelemente	
Code	**Beschreibung**
X	Schraubklemmenanschlüsse
Q	Federzugklemmenanschlüsse ❷

c

N.O. (Schliesser)	
Code	**Beschreibung**
0	ohne Kontakt
1	1 N.O.
2	2 N.O.
3	3 N.O.
4	4 N.O.
5	5 N.O.
6	6 N.O.

d

N.C. (Öffner)	
Code	**Beschreibung**
0	ohne Kontakt
1	1 N.C.
2	2 N.C.
3	3 N.C.
4	4 N.C.
5	5 N.C.
6	6 N.C.

e

Spezial Kontaktelemente	
Code	**Beschreibung**
Kein Eintrag	Standard Kontaktelemente
V	Kleinspannung — *QuadCONNECT™*
E	N.O. Frühschliesser
L	N.C. Spätöffner
S	N.C. Selbstüberwachung

❶ Für maximal 6 Kontaktelemente zulässig.
❷ Federzugklemmenanschlüsse nur für N.O. und N.C. Kontaktelemente erhältlich, nicht aber für Spezial Kontaktelemente.

Lampenelemente

800F – M N 3 G
a b c d

a

Typ	
Code	**Beschreibung**
P	Kupplungselement Kunststoff
M	Kupplungselement Metall

b

Power Module Type ❸	
Code	**Beschreibung**
D	Warnleuchtmodul, Schraubklemmenanschlüsse
N	Integriertes LED Modul, Schraubklemmenanschlüsse
Q	Integriertes LED Modul, Federzugklemmenanschlüsse

c

Spannung	
Code	**Beschreibung**
0	ohne Lampe ❹
1	6 VAC/DC ❹
2	12 VAC/DC ❹
3	24 VAC/DC
4	48 VAC/DC ❹
5	120 VAC
7	240 VAC ❺

d

Lampenfarben ❻	
Code	**Beschreibung**
C	Glühlampe
R	rote LED
G	grüne LED
Y	gelbe LED
W	weisse LED
B	blaue LED

❸ LED Module können bei allen beleuchteten Frontelementen eingesetzt werden. Warnleuchtmodule können nur bei Meldeleuchten, Drucktasten und Pilztasten-tastend eingesetzt werden.
❹ Nur für Warnleuchtmodul verfügbar.
❺ Nur für integriertes LED Modul verfügbar.
❻ Für beste Ausleuchtung der Leuchtfläche sollte die Farbe der LED mit der Farbkappe übereinstimmen.

Technische Daten — Seite 13
Zubehör — Seite 40
Bezeichnungsschilder — Seite 46
Laser-Eingravierung — Seite 48
Abmessungen — Seite 52

Rückseitige Elemente, Fortsetzung

Lampenelemente mit Kontaktelementen ❶

800F – P N 5 R X 1 0 E
a b c d e f g h

a

Typ	
Code	**Beschreibung**
P	Kupplungselement Kunststoff
M	Kupplungselement Metall

b

Lampenelement ❷	
Code	**Beschreibung**
D	Warnleuchtmodul, Schraubklemmenanschlüsse
N	Integriertes LED Modul, Schraubklemmenanschlüsse
Q	Integriertes LED Modul, Federzugklemmenanschlüsse

c

Spannung	
Code	**Beschreibung**
0	ohne Lampe ❸
1	6 VAC/DC ❸
2	12 VAC/DC ❸
3	24 VAC/DC
4	48 VAC/DC ❸
5	120V AC
7	240 VAC ❹

d

Lampenfarbe ❺	
Code	**Beschreibung**
C	Glühlampe
R	rote LED
G	grün LED
Y	gelbe LED
W	weisse LED
B	blaue LED

e

Anschlussart der Kontaktelemente	
Code	**Beschreibung**
X	Schraubklemmenanschlüsse
Q	Federzugklemmenanschlüsse ❻

f

N.O. (Schliesser)	
Code	**Beschreibung**
0	ohne Kontakt
1	1 N.O.
2	2 N.O.
3	3 N.O.
4	4 N.O.

g

N.C. (Öffner)	
Code	**Beschreibung**
0	ohne Kontakt
1	1 N.C.
2	2 N.C.
3	3 N.C.
4	4 N.C.

h

Spezial Kontaktelemente	
Code	**Beschreibung**
Kein Eintrag	Standard Kontaktelemente
V	Kleinspannung — *QuadCONNECT*
E	N.O. Frühschliesser
L	N.C. Spätöffner
S	N.C. Selbstüberwachung

❶ Maximal 4 Kontaktelemente möglich wenn ein Lampenelement eingesetzt wird. Stecken Sie kein Kontaktelement auf ein Lampenelement.
❷ LED Module können bei allen beleuchteten Frontelementen eingesetzt werden. Warnleuchtmodule können nur bei Meldeleuchten, Drucktasten und Pilztasten-tastend eingesetzt werden.
❸ Nur für Warnleuchtmodul verfügbar.
❹ Nur für integriertes LED Modul verfügbar.
❺ Für beste Ausleuchtung der Leuchtfläche sollte die Farbe der LED mit der Farbkappe übereinstimmen.
❻ Federzugklemmenanschlüsse nur für N.O. und N.C. Kontaktelemente erhältlich, nicht aber für Spezial Kontaktelemente.

Technische Daten — Seite 13
Zubehör — Seite 40
Bezeichnungsschilder — Seite 46
Laser-Eingravierung — Seite 48
Abmessungen — Seite 52

Technische Daten — Seite 13
Rückseitige Elemente — Seite 39
Zubehör — Seite 40
Bezeichnungsschilder — Seite 46
Laser-Eingravierung — Seite 48
Abmessungen — Seite 52

Rückseitige Elemente, Fortsetzung

Anderes

	Beschreibung	Kat.-Nr.	Standard Verpackungseinheit
Kat.-Nr. 800F-ALM	**Kupplungselement Metall** Verzinkte, widerstandsfähige Kupplungselemente. **Achtung:** Nur Verpackungseinheiten von 10 Stück erhältlich. Bestellen Sie 10 um eine Verpackung à 10 Stück zu erhalten.	800F-ALM	10
	Achtung: Nur Verpackungseinheiten von 10 Stück erhältlich. Bestellen Sie 10 um eine Verpackung à 10 Stück zu erhalten.	800F-ALM-BP	100
Kat.-Nr. 800F-ALP	**Kupplungselement Kunststoff** **Achtung:** Nur Verpackungseinheiten von 10 Stück erhältlich. Bestellen Sie 10 um eine Verpackung à 10 Stück zu erhalten.	800F-ALP	10
	Achtung: Nur Verpackungseinheiten von 100 Stück erhältlich. Bestellen Sie 100 um eine Verpackung à 100 Stück zu erhalten.	800F-ALP-BP	100
Kat.-Nr. 800F-AGS1	**Erdungsschrauben** Selbstschneidende Erdungsschrauben M3.5 (#6-32) für metallene Kupplungselemente. **Achtung:** Nur Verpackungseinheiten von 10 Stück erhältlich. Bestellen Sie 10 um eine Verpackung à 10 Stück zu erhalten.	800F-AGS1	10
Kat.-Nr. 800F-ATK2	**Lötanschlüsse** Kann mit allen 1-Pol Kontaktelementen verwendet werden. Minimale Platzanforderungen, Details siehe Instruktionsblatt.	800F-ATK2	100

	Beschreibung	Kontaktart	Kat.-Nr.	Standard Verpackungseinheit
Kat.-Nr. 800F-X10	**Kontaktelement** **Achtung:** Nur Verpackungseinheiten von 10 Stück erhältlich. Bestellen Sie 10 um eine Verpackung à 10 Stück zu erhalten. Kupplungselement nicht inbegriffen.	N.O.	800F-X10	10
		N.C.	800F-X01	
		N.O.E.M.	800F-X10E	
		N.C.L.B.	800F-X01L	
		Selbstüberwachung	800F-X01S	
		N.O. (Kleinspannung) — *QuadCONNECT*	800F-X10V	
		N.C. (Kleinspannung) — *QuadCONNECT*	800F-X01V	
		2-Kreis, 2 N.O.	800F-X20D	
		2-Kreis, 2 N.C.	800F-X02D	
		2-Kreis, 1 N.O./1 N.C.	800F-X11D	
		N.O. mit Lötanschlüssen	800F-X10T	
		N.C. mit Lötanschlüssen	800F-X01T	
		N.O. Federzugklemme	800F-Q10	
		N.C. Federzugklemme	800F-Q01	
	Achtung: Nur Verpackungseinheiten von 100 Stück erhältlich. Bestellen Sie 100 um eine Verpackung à 100 Stück zu erhalten. Kupplungselement nicht inbegriffen.	N.O.	800F-X10-BP	100
		N.C.	800F-X01-BP	

Technische Daten — Seite 13
Zubehör — Seite 40
Bezeichnungsschilder — Seite 46
Laser-Eingravierung — Seite 48
Abmessungen — Seite 52

Rückseitige Elemente, Fortsetzung

	Beschreibung	Spannungen	Kat.-Nr.	Standard Verpackungseinheit
Kat.-Nr. 800F-D3C	**Warnleuchtmodul** Zur Verwendung mit Meldeleuchten, Drucktasten und Pilztasten-tastend erhältlich. **Achtung:** Nur Verpackungseinheiten von 10 Stück erhältlich. Bestellen Sie 10 um eine Verpackung à 10 Stück zu erhalten. Kupplungselement nicht inbegriffen.	Ohne Lampe	800F-D0C	10
		6 VAC/DC	800F-D1C	
		12 VAC/DC	800F-D2C	
		24 VAC/DC	800F-D3C	
		48 VAC/DC	800F-D4C	
		120 VAC/DC	800F-D5C	
Kat.-Nr. 800F-N3G	**Integriertes LED Modul** Für die Verwendung mit allen beleuchteten Frontelementen. Für beste Ausleuchtung der Leuchtfläche sollte die Farbe der LED mit der Farbkappe übereinstimmen. **Achtung:** Nur Verpackungseinheiten von 10 Stück erhältlich. Bestellen Sie 10 um eine Verpackung à 10 Stück zu erhalten. Kupplungselement nicht inbegriffen.	24 VAC/DC	800F-N3x ❶	10
		120 VAC	800F-N5x ❶	
		240 VAC	800F-N7x ❶	
		24 VAC/DC Federzugklemme	800F-Q3x ❶	
		120 VAC Federzugklemme	800F-Q5x ❶	
		240 VAC Federzugklemme	800F-Q7x ❶	
	Beschreibung	**Kontaktart**	**Kat.-Nr.**	**Standard Verpackungseinheit**
Kat.-Nr. 800F-BX01	**Aufbau-Kontaktelemente** Aufbau-Kontaktelemente werden in Gehäusen aus Kunststoff oder Metall eingesetzt. **Achtung:** Nur Verpackungseinheiten von 10 Stück erhältlich. Bestellen Sie 10 um eine Verpackung à 10 Stück zu erhalten.	N.O.	800F-BX10	10
		N.C.	800F-BX01	
		N.O.E.M.	800F-BX10E	
		N.C.L.B.	800F-BX01L	
		N.O. (Kleinspannung) — *QuadCONNECT*	800F-BX10V	
		N.C.(Kleinspannung) — *QuadCONNECT*	800F-BX01V	
		N.O. Federzugklemme	800F-BQ10	
		N.C. Federzugklemme	800F-BQ01	
	Beschreibung	**Spannungen**	**Kat.-Nr.**	**Standard Verpackungseinheit**
Kat.-Nr. 800F-BN3R	**Integrierte LED Module für Aufbaumontage** Integrierte LED Module für Aufbaumontage werden in Gehäusen aus Kunststoff oder Metall eingesetzt. Für beste Ausleuchtung der Leuchtfläche sollte die Farbe der LED mit der Farbkappe übereinstimmen. **Achtung:** Nur Verpackungseinheiten von 10 Stück erhältlich. Bestellen Sie 10 um eine Verpackung à 10 Stück zu erhalten.	24 VAC/DC	800F-BN3x ❶	10
		120 VAC	800F-BN5x ❶	
		240 VAC	800F-BN7x ❶	
		24 VAC/DC Federzugklemme	800F-BQ3x ❶	
		120 VAC Federzugklemme	800F-BQ5x ❶	
		240 VAC Federzugklemme	800F-BQ7x ❶	

❶ Zum Vervollständigen der Kat.-Nr. ersetzen Sie **x** mit dem Buchstaben des gewünschten Farbcodes: **Y** = gelb, **R** = rot, **G** = grün, **B** = blau, **W** = weiss.

Technische Daten — Seite 13
Zubehör — Seite 40
Bezeichnungsschilder — Seite 46
Laser-Eingravierung — Seite 48
Abmessungen — Seite 52

Kunststoff- und Metallgehäuse

Kunststoffgehäuse
Kat.-Nr. 800F-3PM

Metallgehäuse
Kat.-Nr. 800F-5MM

Bediengehäuse (Pendant Station)
Kat.-Nr. 800F-P25

Kunststoffgehäuse (Front- oder Aufbaumontage)

- Einfache, zeitsparende Konfiguration
- Geeignet für Schilderträger mit einschnappbaren Bezeichnungsschildern
- 1-Loch Gehäuse zur Aufnahme von NOT-AUS-Tasten und Bezeichnungsschild 60 mm
- Zulassung nach UL, CSA-geprüft

Metallgehäuse (Front- oder Aufbaumontage)

- Durchschlauf-Öffnungen, mit Blindverschluss
- Zur Aufnahme von 2-teiligen Bezeichnungsschilder

Bediengehäuse

- Druckplatten ohne Beschriftung
- Anschlußstecker nicht inbegriffen, siehe Bestellangabe zu Zubehör Seite 43.

Beschreibung	Gehäuse				Standard Verpackungseinheit
	Kunststoff (IP66, 4/4X/13)		Metall — Widerstandsfähig (IP66, 4/13)		
	PG Kabeleinführung	Metrische Kabeleinführung	PG Kabeleinführung	Metrische Kabeleinführung	
	Kat.-Nr.	Kat.-Nr.	Kat.-Nr.	Kat.-Nr.	
1-Loch	800F-1PP	800F-1PM	800F-1MP	800F-1MM	1
2-Loch	800F-2PP	800F-2PM	800F-2MP	800F-2MM	
3-Loch	800F-3PP	800F-3PM	800F-3MP	800F-3MM	
4 -Loch	800F-4PP	800F-4PM	—	—	
5-Loch	—	—	800F-5MP	800F-5MM	
6-Loch	800F-6PP	800F-6PM	—	—	
1-Loch (gelb)	800F-1YP	800F-1YM	—	—	

Beschreibung	Kabeleinführungen für Gehäuse			
	Kunststoff		Metall	
	PG	Metrisch	PG	Metrisch
	Kat.-Nr.	Kat.-Nr.	Kat.-Nr.	Kat.-Nr.
1-Loch	PG11/16	M16/20	PG11/16	M16/20
2-Loch	PG11/16	M16/20	PG11/16	M16/20
3 -Loch	PG11/16	M16/20	PG11/16	M16/20
4-Loch	PG11/16	M16/20	—	—
5-Loch	—	—	PG16	M25/32
6-Loch	PG16	M25	—	—

Beschreibung	Bediengehäuse (Pendant Station)	Standard Verpackungseinheit
	Kunststoff gelb (IP66, 4/4X/13)	
	Kat.-Nr.	
1 Loch frontseitig	800F-P15	1
2 Löcher frontseitig	800F-P25	
1 Loch im Boden	800F-P35	
1 Loch frontseitig/1 Loch im Boden	800F-P45	

Technische Daten — Seite 13
Zubehör — Seite 40
Bezeichnungsschilder — Seite 46
Laser-Eingravierung — Seite 48
Abmessungen — Seite 52

Verschiedenes Zubehör

	Beschreibung	Typ	Kat.-Nr.	Standard Verpackungseinheit
Kat.-Nr. 800F-AHA1	**Reduzierring 30 mm auf 22 mm** Erlaubt den Einbau von Drucktasten ø 22.5 mm in Bohrungen ø 30 mm	Rostfreier Stahlguss	800F-AHA1	1
Kat.-Nr. 888N-M4AF1-1F	**Anschlußstecker** Kupplungssteckverbinder für Bediengehäuse.	4-polig	888N-M4AF1-1F	1
		5-polig	888N-M5AF1-1F	
	Beschreibung	**Werk-stoffe**	**Kat.-Nr.**	**Standard Verpackungseinheit**
Kat.-Nr. 800F-ARP	**Ersatz-Befestigungsmutter** **Achtung:** Alle Ersatz-Befestigungsmutter sind nur als Verpackungseinheiten von 10 Stück erhältlich. Bestellen Sie 10 um eine Verpackung à 10 Stück zu erhalten.	Kunststoff	800F-ARP	10
		Metall	800F-ARM	
	Beschreibung		**Kat.-Nr.**	**Standard Verpackungseinheit**
Kat.-Nr. 800F-AW2	**Montageschlüssel** Zum schnellen und sicheren Festziehen der Befestigungsmuttern aus Kunststoff und Metall		800F-AW2	1
Kat.-Nr. 800F-ALR1	**Lampenzieher** Zum schnellen und einfachen Austausch der Glüh- oder Glimmlampen, sowie zum Befestigen der Farbkappen		800F-ALR1	
Kat.-Nr. 800F-ALC1	**Verdrehschutz** Verhindert das Verdrehen der Frontelemente bei Bohrungen ohne Verdrehschutznocken-Ausschnitt, z.B. Drehschalter. **Achtung:** Nur Verpackungseinheiten von 10 Stück erhältlich. Bestellen Sie 10 um eine Verpackung à 10 Stück zu erhalten.		800F-ALC1	10
Kat.-Nr. 1492-SM5X9	**Aufsteckbare Bezeichnungsschilder** Zum Kennzeichnung der Stromkreise auf allen Kontaktelementen.		Siehe Katalog "Niederspannungsgeräte" A114 für Bestellinformationen.	—

Verschiedenes Zubehör, Fortsetzung

	Beschreibung	Schlüssel-Nr.	Kat.-Nr.	Standard Verpackungseinheit
Kat.-Nr. 800F-AGS2	**Erdungsschrauben** Nur für die Erdung der Kunststoffgehäuse der Serie 800F. **Achtung:** Nur Verpackungseinheiten von 10 Stück erhältlich. Bestellen Sie 10 um eine Verpackung à 10 Stück zu erhalten.		800F-AGS2	10
	Beschreibung	**Schlüssel-Nr.**	**Kat.-Nr.**	
Kat.-Nr. 800F-AKR3825	**Ersatzschlüssel "Ronis"** Standard Ersatzschlüssel Kat.-Nr. 800F-AKR3825.	3825	800F-AKR3825	1 ❷
		455	800F-AKR455	
		3801	800F-AKR3801	
		3802	800F-AKR3802	
		3803	800F-AKR3803	
		3804	800F-AKR3804	
		3805	800F-AKR3805	
		3806	800F-AKR3806	
		3901 ❶	800F-AKR3901	
		3910 ❶	800F-AKR3910	
		3920 ❶	800F-AKR3920	
		4001	800F-AKR4001	
		4002	800F-AKR4002	
		4003	800F-AKR4003	
		4004	800F-AKR4004	
		4005	800F-AKR4005	
		4006	800F-AKR4006	
		4007	800F-AKR4007	
Kat.-Nr. 800F-ATW1	**Ersatz-Unterlagsscheibe** Wird mit allen Gehäusen standardmäßig mitgeliefert. Sie muss eingesetzt werden wenn Kontaktelemente oder Lampenelemente in Aufbaumontage, ohne Bezeichnungsschilder, verwendet werden.		800F-ATW1	10
Kat.-Nr. 800F-A3BA	**Ersatz-Adapter für Aufbaumontage** Adapter für Aufbaumontage werden mit allen Metallgehäusen mitgeliefert. Sie werden für die Aufbaumontage von Kontaktelementen oder Lampenelementen in Metallgehäusen benötigt.		800F-A3BA	

❶ Zentralschlüssel, siehe Details Seite 26.
❷ Standard Verpackungseinheit = 1, Set mit zwei Schlüssel.

Ersatzlampen

Lampen	Typ	Stromaufnahme	Spannung	ANSI Nr.	Kat.-Nr.	Standard Verpackungseinheit
Kat.-Nr. 800F-N130	Glühlampe	150 mA	6 AC/DC	755	800F-N65 ❸	10
		80 mA	12 AC/DC	756	800F-N141 ❸	
		70 mA	24 AC/DC	757	800F-N157 ❸	
		50 mA	48 AC/DC	1835	800F-N48 ❸	
		22 mA	130 AC/DC	949	800F-N130 ❸	
Kat.-Nr. 800F-N240	Glimmlampe	22 mA	240 VAC	—	800F-N240	

❸ Nur Verpackungseinheiten von 10 Stück erhältlich. Bestellen Sie 10 um eine Verpackung à 10 Stück zu erhalten.

Die untenstehenden Druckplatten sind für den Ersatz bei installierten Geräten oder zur Vervollständigung von Geräten, die ohne Druckplatten bestellt wurden.

Ersatz-Druckplatten (unbeschriftet)

Farbe	Druckplatten, unbeleuchtet ❶ Erhöht Kat.-Nr.	Flach/mit erhöhtem Frontring Kat.-Nr.	Standard Verpackungseinheit
weiss	800F-AE1	800F-AF1	10
schwarz	800F-AE2	800F-AF2	
grün	800F-AE3	800F-AF3	
rot	800F-AE4	800F-AF4	
gelb	800F-AE5	800F-AF5	
blau	800F-AE6	800F-AF6	

Ersatz-Druckplatten — Multifunktions-Tasten (unbeschriftet)

Farbe	Druckplatten, unbeleuchtet ❶ Flach Kat.-Nr.	Erhöht Kat.-Nr.	Standard Verpackungseinheit
weiss	800F-AFU1	800F-AEU1	10
schwarz	800F-AFU2	800F-AEU2	
grün	800F-AFU3	800F-AEU3	
rot	800F-AFU4	800F-AEU4	
gelb	800F-AFU5	800F-AEU5	
blau	800F-AFU6	800F-AEU6	

Ersatz-Farbkappen und Meldetasten-Farbkappen (unbeschriftet)

Farbe	Farbkappen ❶❷ — flach Kat.-Nr.	Farbkappen ❶❷ — erhöht, mit erhöhtem Frontring Kat.-Nr.	Meldetasten-Farbkappen ❶❷ — Standard Farbkappen Kat.-Nr.	Standard Verpackungseinheit
grün	800F-ALF3	800F-ALE3	800F-AP3	10
rot	800F-ALF4	800F-ALE4	800F-AP4	
gelb	800F-ALF5	800F-ALE5	800F-AP5	
blau	800F-ALF6	800F-ALE6	800F-AP6	
transpa-rent	800F-ALF7	800F-ALE7	800F-AP7	

❶ Nur Verpackungseinheiten von 10 Stück erhältlich. Bestellen Sie 10 um eine Verpackung à 10 Stück zu erhalten.
❷ Schriftkappe inbegriffen.

Schriftkappen (unbeschriftet)

Kat.-Nr. 800F-AD3

Schriftkappen Beschreibung	Kat.-Nr.	Standard Verpackungseinheit
Drucktasten beleuchtet — flach	800F-AD2	10
Meldeleuchten	800F-AD3	
Drucktasten beleuchtet — erhöht, mit erhöhtem Frontring	800F-AD4	

Bezeichnungsschilder ❶

Druckplatten im Zweifarben-Spritzverfahren — Drucktasten unbeleuchtet

800F – AF 3 01
a b c

a

Schaltertyp	
Code	**Beschreibung**
AF	Flach
AE	Erhöht

b

Druckplatte	
Code	**Farbe**
1	weiss
2	schwarz
3	grün
4	rot
5	gelb
6	blau

c

Beschriftung ❷❸	
Englisch	
Code	**Text**
01	START
02	STOP
05	O
06	I
08	→❹
11	R

NOT-AUS Ring beschriftet

800F – [ ] [ ] [ ]
a b c

a

Grösse	
Code	**Beschreibung**
15	60 mm, rund
16	90 mm, rund

b

Farbe	
Code	**Beschreibung**
Y	gelb

c

Text	
Code	**Beschreibung**
E112	EMERGENCY STOP
F112	ARRÊT D'URGENCE
G112	NOT AUS
T112	ARRESTO EMERGENZA
S112	PARADA DE EMERGENCIA
B112	EMERGENCY STOP, ARRÊT D'URGENCE, PARADA DE EMERGENCIA
M112	NOT AUS, ARRESTO EMERGENZA, ARRÊT D'URGENCE

c (Fortsetzung)

Text	
Code	**Beschreibung**
D112	NOODSTOP
N112	NÖDSTOPP, EMERGENCY STOP
W112	NØDSTOPP, EMERGENCY STOP
A112	NØSTOP
L112	NEYÐARSTOPP, NEYÐARSTOPP
H112	NÖD-STOP, HÄTÄ-SEIS, NÖD-STOP

❶ Nur Verpackungseinheiten von 10 Stück erhältlich. Bestellen Sie 10 um eine Verpackung à 10 Stück zu erhalten.
❷ Weisse und gelbe Druckplatten sind schwarz beschriftet. Alle andersfarbigen Druckplatten sind weiss beschriftet.
❸ Beispiele für zulässige Druckplatten-Beschriftungen:

Farbe	Text	
	Druckplatten flach	Druckplatten erhöht
weiss	START, I, →, R	→, R
schwarz	→, R	STOP, ○, →, R
grün	START, I, →	→
rot	→	STOP, ○, →
gelb	→	→
blau	→, R	→, R

❹ Diese Beschriftung wird zur bedarfsgerechten Montage lose mitgeliefert [→], [↓], [←], [↑].

Bezeichnungsschilder, Fortsetzung

Bestellangaben ❶

Standard Texte/Symbole

1. Wählen Sie die Kat.-Nr. der passenden Bezeichnungsschildgösse und Farbe aus der Auswahltabelle auf dieser Seite.
2. Vervollständigen Sie die Kat.-Nr. durch hinzufügen der dazugehörigen Ergänzungsnummer des gewünschten Textes auf den Seiten 49…51. Die Schriftgrösse ist automatisch durch die Anzahl der Zeichen bestimmt, siehe folgende Tabelle. Es muss kein zusätzlicher Code zur Kat.-Nr. hinzugefügt werden.

Schriftgösse	Anzahl Zeichen		
	1-teiliges Bezeichnungs-schild	2-teiliges Bezeichnungs-schild	Bezeichnungsschild für Multifunktions-Tasten
K (klein)	> 14	> 13	> 6
S (standard)	≤ 14	≤ 13	≤ 6

Beispiel: **Kat.-Nr. 800F-11WE101** bezeichnet ein weisses, einschnappbares Schild 30 x 40 mm mit eingraviertem Text “AUTO“ und dazugehörigem Schilderträger.

Text nach Kundenwunsch (Text auf 49…51 nicht gefunden)

1. Wählen Sie die Kat.-Nr. der passenden Bezeichnungsschild-Grösse und Farbe aus der Auswahltabelle auf dieser Seite.
2. Fügen Sie der Kat.-Nr. “**E100“** und den Code der Schriftgösse (K, S, L) hinzu, siehe folgende Tabelle.

Schrift-gösse	Bezeichnungsschildtyp							
	1-Teilig			2-teilig			Spezial Multi-funktion	
	Max. Anzahl Zeichen pro Linie	Max. Anzahl Linien		Max. Anzahl Zeichen pro Linie	Max. Anzahl Linien		Max. Anzahl Zeichen pro Linie	Max. Anzahl Linien
		30 x 40 mm	30 x 50 mm		30 x 40 mm	30 x 50 mm oder 30 x 60 mm		
K (klein)	16	2	5	15	2	5	7	3
S (standard)	14	2	3	13	1	3	6	3
L (gross)	10	1	3	9	1	3	4	2

3. Vervollständigen Sie die Kat.-Nr. durch hinzufügen des gewünschten Textes nach Kundenwunsch.

Beispiel: **Kat.-Nr. 800F-12WE100K STARTER** bezeichnet ein weisses, einschnappbares Schild 30 x 40 mm, inkl. Schilderträger, mit eingraviertem Text STARTER nach Kundenwunsch.

Auswahltabelle

Typ	Beschreibung	Kat.-Nr. (unbeschriftet)	Kat.-Nr. (mit Text / Symbolen)
30 x 40 mm 2-teiliges einschnappbares Schild und Schilderträger	Weiss mit schwarzem Text	800F-11WE100	800F-11W❑❑❑❑
	Schwarz mit weissem Text	800F-11BE100	800F-11B❑❑❑❑
	Aluminium mit schwarzem Text	800F-11AE100	800F-11A❑❑❑❑
30 x 50 mm 2-teiliges einschnappbares Schild und Schilderträger	Weiss mit schwarzem Text	800F-12WE100	800F-12W❑❑❑❑
	Schwarz mit weissem Text	800F-12BE100	800F-12B❑❑❑❑
	Aluminium mit schwarzem Text	800F-12AE100	800F-12A❑❑❑❑
30 x 60 mm 2-teiliges einschnappbares Schild (für Multifunktions-Tasten) und Schilderträger	Weiss mit schwarzem Text	800F-20WE100	800F-20W❑❑❑❑
	Schwarz mit weissem Text	800F-20BE100	800F-20B❑❑❑❑
	Aluminium mit schwarzem Text	800F-20AE100	800F-20A❑❑❑❑
Spezial Multi-funktion 4-teiliges einschnappbares Schild und Schilderträger	Weiss mit schwarzem Text	800F-40WE100	—
	Schwarz mit weissem Text	800F-40BE100	—
	Aluminium mit schwarzem Text	800F-40AE100	—
30 x 40 mm 1-teilig	Weiss mit schwarzem Text	800F-34WE100	800F-34W❑❑❑❑
	Schwarz mit weissem Text	800F-34BE100	800F-34B❑❑❑❑
	Aluminium mit schwarzem Text	800F-34AE100	800F-34A❑❑❑❑
30 x 50 mm 1-teilig	Weiss mit schwarzem Text	800F-35WE100	800F-35W❑❑❑❑
	Schwarz mit weissem Text	800F-35BE100	800F-35B❑❑❑❑
	Aluminium mit schwarzem Text	800F-35AE100	800F-35A❑❑❑❑
30 x 40 mm nur einschnappbares Schild	Weiss mit schwarzem Text	800F-17WE100	800F-17W❑❑❑❑
	Schwarz mit weissem Text	800F-17BE100	800F-17B❑❑❑❑
	Aluminium mit schwarzem Text	800F-17AE100	800F-17A❑❑❑❑
30 x 50 mm nur einschnappbares Schild	Weiss mit schwarzem Text	800F-18WE100	800F-18W❑❑❑❑
	Schwarz mit weissem Text	800F-18BE100	800F-18B❑❑❑❑
	Aluminium mit schwarzem Text	800F-18AE100	800F-18A❑❑❑❑
Spezial Multi-Funktion nur einschnappbares Schild ❸	Weiss mit schwarzem Text	800F-42WE100	800F-42W❑❑❑❑
	Schwarz mit weissem Text	800F-42BE100	800F-42B❑❑❑❑
	Aluminium mit schwarzem Text	800F-42AE100	800F-42A❑❑❑❑

Schilderträger — 2-teilig, einschnappbar ❶			
Typ	Kat.-Nr.	Typ	Kat.-Nr.
30 x 40 mm	800F-110	30 x 60 mm	800F-200
30 x 50 mm	800F-120	Spezial Multifunktion	800F-400

❶ Unbeschriftete Schilder und Schilderträger sind nur als Verpackungseinheiten von 10 Stück erhältlich. Bestellen Sie 10 um eine Verpackung à 10 Stück zu erhalten. Bei Bezeichnungsschildern mit standard Texten/Symbolen, oder Texten nach Kundenwünschen beträgt die Verpackungseinheit = 1.
❷ Schriftcode K = 0.08"; Schriftcode S = 0.10"; Schriftcode L = 0.14" immer angeben.
❸ Pro Schilderträger sind je 3 einschnappbare Schilder erforderlich.

Laser-gravierte Druckplatten und Schriftkappen nach Kundenwunsch

Bestellangaben ❶❷

Standard Texte/Symbole

1. Wählen Sie die Kat.-Nr. der dazugehörigen Druckplatte und Farbe aus der Konfigurationstabelle auf dieser Seite.
2. Vervollständigen Sie die Kat.-Nr. durch hinzufügen der dazugehörigen Ergänzungsnummer des gewünschten Textes auf den Seiten 49…51. Beispiel: Kat.-Nr. **800F-AF3CE166** bezeichnet eine Druckplatte flach, grün mit eingraviertem Text nach Kundenwunsch ON.

Die Schriftgrösse ist automatisch durch die Anzahl der Zeichen bestimmt ❸. Es muss kein zusätzlicher Code zur Kat.-Nr. hinzugefügt werden

Schriftgrösse	Anzahl Zeichen
12 pt.	7
16 pt.	5…6
20 pt.	1…4

Text nach Kundenwunsch (Text auf Seite 49…51 nicht gefunden)

1. Wählen Sie die Kat.-Nr. der dazugehörigen Druckplatte und Farbe aus der Konfigurationstabelle auf dieser Seite.
2. Fügen der Kat.-Nr. "**E100**" und den Code der Schriftgösse (G, H, J) hinzu, welcher die Anzahl der kundenspezifischen Zeichen bestimmt.

Schriftgösse	Anzahl Zeichen	Max. Anzahl Linien
G (Klein) (12 pt.)	7	1
H (standard) (16 pt.)	5…6	1
J (gross) (20 pt.)	1…4	1

3. Vervollständigen Sie die Kat.-Nr. durch hinzufügen des gewünschten Textes nach Kundenwunsch.

Beispiel: **Kat.-Nr. 800F-AF3CE100J FILL** bezeichnet eine flache, grüne Druckplatte mit Laser-graviertem Text FILL gemäss Kundenwunsch in grosser Schrift.

Symbol/Grafik nach Kundenwunsch (Symbol auf Seite 49 nicht gefunden)

1. Wählen Sie die Kat.-Nr. der dazugehörigen Druckplatte und Farbe aus der Konfigurationstabelle auf dieser Seite.
2. Sie an die Kat.-Nr. "**U100**" hinzu, um das gewünschte Symbol oder Grafik zu bestimmen.
3. Senden Sie die Grafik an folgende Web-Seite: **www.ab.com/industrialcontrols/products/push_buttons/22mm/index.html/**
   Beispiel: **Kat.-Nr. 800F-AD3CU100**

❶ Verpackungseinheit = 1, für alle Laser-gravierte Druckplatten und Schriftkappen.
❷ Standard Schrift "Arial Narrow".
❸ Maximal sieben Schriftzeichen zulässig.

Konfigurationstabelle

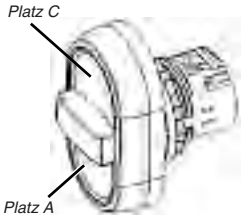

Position der Druckplatte auf Multifunktions-Taste

Druckplatten zu Drucktasten und Multifunktions-Tasten

800F – A ____ ____ **C**

a ***b***

a

Typ	
Code	**Beschreibung**
E	Druckplatte zu Drucktaste, erhöht
F	Druckplatte zu Drucktaste, flach
FAU	Druckplatte zu Multifunktions-Taste, flach (Platz A)
EAU	Druckplatte zu Multifunktions-Taste, erhöht (Platz A)
FCU	Druckplatte zu Multifunktions-Taste, flach (Platz C)
ECU	Druckplatte zu Multifunktions-Taste, erhöht (Platz C)

b

Farbe	
Code	**Beschreibung**
1	weiss
2	schwarz
3	grün
4	rot
5	gelb
6	blau

Schriftkappe zu Meldeleuchten

800F – AD3C

Schriftkappe zu Drucktasten beleuchtet

800F – AD2C ***(flach)***

800F – AD4C ***(erhöht)***

Texte und Symbole

Standard Symbole ❶

Symbole	Beschreibung	Norm	Ergän-zungs-Nr.	Symbole	Beschreibung	Norm	Ergän-zungs-Nr.	Symbole	Beschreibung	Norm	Ergän-zungs-Nr.
(Unbeschriftet)	Unbeschriftet	—	U100		Drehbewegung in Pfeil-richtung nach links	ISO 7B	U708	—	Einrichten	DIN 986	U855
	EIN-AUS	ISO 71	U219		Unterbrochene Drehbe-wegung nach links	—	U710		Kühlmittel	ISO 101	U875
	EIN, solange der Knopf gedrückt wird	ISO 72	U220		Intermittierende Dreh-bewegung nach rechts	—	U711		Licht	ISO 139, 102	U876
	START	ISO 5232	U221		Spindeldrehrichtung	—	U717		Gewicht	—	U877
-	Gerade Bewegung links, rechts	—	U226		Vorschub	ISO 16	U720		Einfüllöffnung	DIN 256, ISO 104	U878
-	Gerade Bewegung auf, ab	—	U227		Reduzierte Geschwindigkeit	—	U723		Füllstand	—	U879
O	STOP	—	U228		Schnellvorschub	—	U724		Ablassöffnung	DIN 257, ISO 106	U880
I	Stufe 1	—	U229		Normalvorschub	—	U725		Überlauf	DIN 258, ISO 105	U881
II	Stufe 2	—	U230		Längsvorschub	—	U726		Ölschmierung	DIN 175, ISO 107	U882
O-I	Stop-Start	—	U231		Quervorschub	—	U727		Blasen	DIN 263, ISO 108	U883
I-O	Start-Stop	—	U232		Eilgang	ISO 26	U728		Saugen	DIN 264, ISO 109	U884
I-II	—	—	U233		Gewindeschneiden	—	U729		Stufenloser Betrieb	ISO 61	U900
I-O-II	—	—	U234		Zunahme einer Grösse	ISO 28	U730		Klemmen spannen	ISO 63A	U901
-O-I	—	—	U236		Abnahme einer Grösse	ISO 29	U731		Einspannen oder spannen	—	U902
-O-	—	—	U237		Fräsen allgemein	—	U736		Lösen	ISO 64A	U903
I-II-III	—	—	U240		Gleichlauffräsen	—	U737		Lösen	—	U904
	Gerade Bewegung	—	U241		Elektromotor	ISO 41	U800		Bremsen	ISO 65	U905
	Gerade Bewegung	—	U242		Drehspinder	—	U803		Bremsen lösen	ISO 66	U906
	Gerade Bewegung	—	U243		Bohrspinder	—	U804		Arbeitszyklus automatisch	—	U907
III	Stufe 3	—	U249		Frässpindel	—	U805		Handschaltung	DIN 35	U908
O-	—	—	U256		Schleifspindel	—	U806		Start	ISO 69	U909
I-O-I	Start-Stop-Start	—	U282		Pumpe allgemein	ISO 48	U807		Stop	ISO 70	U910
0-1-2	—	—	U285		Kühlpumpe	—	U808		Eingriff notwendig, wenn Steuerung in Betrieb	—	U912
IV	Stufe 4	—	U604		Schmierungspumpe	—	U809		Verriegeln	DIN 46, ISO 74	U913
V	Stufe 5	—	U605		Hydraulikpumpe	—	U810		Entriegeln	DIN 45, ISO 75	U914
	Gerade Bewegung	ISO 1	U700		Hydraulikmotor	—	U811		Abtaster absenken	—	U917
	Gerade Bewegung in 2 Richtungen	ISO 2	U701		Fühler	—	U812		Abtaster hochziehen	—	U918
	Vertikale Bewegung	—	U702		Mechanische Überlast	ISO 91	U850		Geschwindigkeitsänderung nur in Stopposition	—	U919
	Intermittierende Bewegung	—	U703		Vorsicht Spannung	DIN 131, ISO 92	U851		Geschwindigkeitsänderung nur in Bewegung	—	U920
	Gerade begrenzte Bewegung	ISO 4	U704		Achtung	ISO 93	U852	—	Stetig verstellbar	ISO 62	U921
	Gerade begrenzte Bewe-gung hin und zurück	ISO 5	U705		Hauptschalter	ISO 94	U853	—	Arbeitszyklus, automatisch oder halbautomatisch	DIN 267	U922
	Andauernde oszilliernde Bewegung	—	U706		Akustisches Signal	DIN 155	U854	R	Rückstellung	—	U924
	Drehbewegung in Pfeil-richtung nach rechts	DIN 100, ISO 7A	U707	—	—	—	—	—	—	—	—

❶ Artikel in grau schattierten Tabellenzellen sind nur auf Bezeichnungsschilder erhältlich. Nicht als Laser-gravierter Text auf Druckplatten, Schriftkappen zu beleuchteten Drucktasten, oder auf Schriftkappen zu Meldeleuchten erhältlich.

Texte und Symbole, Fortsetzung

Standard Texte ❶

Englisch

Markierung	Ergänzungs-Nr.	Markierung	Ergänzungs-Nr.	Markierung	Ergänzungs-Nr.	Markierung	Ergänzungs-Nr.	Markierung	Ergänzungs-Nr.
(Unbeschriftet)	E100	INCH	E134	OPEN-CLOSE	E171	SLOW-STOP-FAST	E206	INCH-REV	E257
AUTO	E101	INCH-REVERSE	E135	OPEN-OFF-CLOSE	E172	SLOW-OFF-START	E207	MAN-AUTO	E258
AUTO-HAND	E102	INCH-RUN	E136	OUT	E173	START	E208	MAN-OFF-AUTO	E259
AUTO-MAN-OFF	E103	INCREASE	E137	OVERLOAD TRIP	E174	START CYCLE	E209	REV-FOR	E260
AUTO-OFF-HAND	E104	JOG	E138	OVERLOAD RESET	E175	START-JOG	E210	FOR-OFF-REV	E261
BRAKE	E105	JOG-FORWARD	E139	PULL TO RESET	E176	START-STOP	E211	PUSH TO STOP-TWIST OR PULL, RELEASE	E262
CLAMP	E106	JOG-OFF-RUN	E140	POWER OFF	E177	STOP	E212		
CLOSE	E107	JOG-REVERSE	E141	POWER ON	E178	STOP-CYCLE	E213	HAND ON	E263
CYCLE START	E108	JOG-RUN	E142	PUSH TO STOP	E179	STOP-RESET	E214	HAND OFF	E264
DECREASE	E109	JOG-SAFE-RUN	E143	PULL TO START	E180	STOP-START	E215	HAND START	E265
DOWN	E110	JOG-STOP-RUN	E144	PUSH-TO-TEST	E181	SUMMER-OFF-WINTER	E216	HAND STOP	E266
DOWN-OFF-UP	E111	LEFT	E145	RAISE	E182			OVERLOAD	E267
EMERGENCY STOP	E112	LEFT-RIGHT	E146	RAISE-LOWER	E183	SUMMER-WINTER	E217	BLOWER	E268
FAULT	E113	LOCAL-REMOTE	E147	RAISE-OFF-LOWER	E184	SUPPLY ON	E218	EXHAUSTER	E269
FAST	E114	LOW	E148	READY	E185	TEST	E219	HEAT	E270
FASTER	E115	LOW-HIGH	E149	RESET	E186	TRANSFER	E220	PURGE	E271
FEED START	E116	LOW-OFF-HIGH	E150	RETURN	E187	TRIP	E221	OFF-LIGHT-ON	E272
FEED STOP	E117	LOW SPEED	E151	REVERSE	E188	UNCLAMP	E222	ERROR	E273
FEEDER OFF	E118	LOWER	E152	REVERSE-FORWARD	E189	UP	E223	INSPECT	E274
FEEDER ON	E119	LOW-OFF-RAISE	E153			UP-DOWN	E224	NO FLIP	E275
FORWARD	E120	LOWER-RAISE	E154	REVERSE-OFF-FORWARD	E190	UP-OFF-DOWN	E225	FIFO	E276
FORWARD-AUTO-REVERSE	E121	MANUAL	E155			I-O-AUTO	E235	ENTER	E277
		MANUAL-AUTO	E156	RIGHT	E191	MAN-O-AUTO	E238	LAST STOP	E278
FORWARD-OFF-REVERSE	E122	MANUAL-OFF-AUTO	E157	RIGHT-LEFT	E192	HAND-I-AUTO	E239	ENABLE	E279
		MOTOR RUN	E158	RUN	E193	RUNNING	E243	HAND-O-AUTO	E283
FORWARD-STOP-REVERSE	E123	MOTOR RUNNING	E159	RUN-JOG	E194	OFF CIRCUIT	E244	ACCU-STOP	E284
		MOTOR START	E160	RUN-SAFE-JOG	E195	ON CIRCUIT	E245	AT SPEED	E285
FORWARD-REVERSE	E124	MOTOR STOP	E161	SAFE	E196	ROTATE CW	E246	AUTO-MANUAL	E286
		MOTOR STOPPED	E162	SAFE-RUN	E197	ROTATE CCW	E247	DRIVE-START	E287
FULL SPEED	E125	OFF	E163	SETUP	E198	EMERGENCY	E248	DRIVE-STOP	E288
HAND	E126	OFF-COOLANT-ON	E164	SETUP-SERVICE	E199	AUTO-O-HAND	E250	FAST-OFF-SLOW	E289
HAND-AUTO	E127	OFF-ON	E165	SEQUENCE-TEST	E200	EMERG STOP	E251	PUMP STOP	E290
HAND-OFF-AUTO	E128	ON	E166	SLOW	E201	FOR-AUTO-REV	E252	SLOW SPEED	E291
HIGH	E129	ON-OFF	E167	SLOWER	E202	FOR-REV	E253	SOFT STOP	E292
HIGH-LOW	E130	ON-OFF-AUTO	E168	SLOWEST	E203	FOR-STOP-REV	E254	SPEED	E293
HIGH-OFF-LOW	E131	ON-STOP-SAFE	E169	SLOW-FAST	E204	JOG-FOR	E255	EMERGENCY OFF	E294
IN	E132	OPEN	E170	SLOW-OFF-FAST	E205	JOG-REV	E256	SETUP-RUN	E302
IN-OUT	E133	—	—	—	—	—	—	—	—

Französisch

Markierung	Ergänzungs-Nr.	Markierung	Ergänzungs-Nr.	Markierung	Ergänzungs-Nr.	Markierung	Ergänzungs-Nr.	Markierung	Ergänzungs-Nr.
AUTO	F101	MANUEL-AUTO	F127	ARRÊT-MARCHE	F165	EN CIRCUIT	F245	VIT. ATTEINT	F281
FREINAGE	F105	MANUEL-ARRÊT-AUTO	F128	MARCHE	F166	HORS	F246	AUTO-MANUAL	F282
FERMER	F107			OUVRIR	F170	EN	F247	DEMAR. D-ENTR	F283
DESCENDRE	F110	HAUT	F129	MONTER	F182	HORS-EN	F248	M FORCEE	F284
ARRÊT D'URGENCE	F112	HAUT-HORS-BAS	F131	ARRIÈRE	F188	HORS MANUEL	F249	RAP-HORS-LENT	F285
PANNE	F113	A-COUPS	F138	DROIT	F191	EN MANUEL	F250	ARRÊT POMPE	F286
RAPIDE	F114	GAUCHE	F145	RÉGLER	F198	ARRÊT-MANUEL	F251	VIT. LENTE	F287
AVANT	F120	BAS	F148	LENT	F201	DEMAR.-MAN.	F252	ARRÊT DOUX	F288
AVANT-ARRÊT-ARRIÈRE	F122	BAS-ARRÊT-HAUT	F150	LENT-ARRÊT-VITE	F205	AV-HORS-ARR	F253	ARRÊT D'ENTR	F289
		MANUEL-HORS-AUTO	F157	MARCHE-ARRÊT	F211	SURCHARGE	F254	AV-ARR	F290
AVANT-ARRIÈRE	F124			HORS CIRCUIT	F244	ACCU-STOP	F280	VITESSE	F291
MANUEL	F126	ARRÊT	F163	—	—	—	—	—	—

❶ Artikel in grau schattierten Tabellenzellen sind nur auf Bezeichnungsschilder erhältlich. Nicht als Laser-gravierter Text auf Druckplatten, Schriftkappen zu beleuchteten Drucktasten, oder auf Schriftkappen zu Meldeleuchten erhältlich.

Texte und Symbole, Fortsetzung

Standard Text, Fortsetzung ❶

Spanisch

Markierung	Ergänzungs-Nr.	Markierung	Ergänzungs-Nr.	Markierung	Ergänzungs-Nr.	Markierung	Ergänzungs-Nr.	Markierung	Ergänzungs-Nr.
CERRAR	S107	ADELANTE-PARADA-ATRÁS	S123	IZQUIERDA	S145	ABRIR	S170	MARCHA-PARADA	S211
BAJAR	S110			BAJADA	S152	SUBIDA	S182	PARADA	S212
PARADA DE EMERGENCIA	S112	ADELANTE-ATRÁS	S124	PARO	S163	ATRÁS	S188	SUBRIR	S223
		MANUAL	S126	PARADA-MARCHA	S165	DERECHA	S191	EN SERVICIO	S243
ADELANTE	S120	MANUAL-AUTO	S127	ARRANQÉ	S166	MARCHA	S208	—	—

Deutsch

Markierung	Ergänzungs-Nr.	Markierung	Ergänzungs-Nr.	Markierung	Ergänzungs-Nr.	Markierung	Ergänzungs-Nr.	Markierung	Ergänzungs-Nr.
ZU	G107	VOR-AUS-ZURÜCK	G122	LINKS	G145	AUS-EIN	G165	RECHTS	G191
AB	G110	VOR-ZURÜCK	G124	LINKS-RECHTS	G146	EIN	G166	EINRICHTEN	G198
NOT AUS	G112	HAND	G126	NIEDRIG	G148	ÖFFNEN	G170	LANGSAM	G201
STÖRUNG	G113	HAND-AUTO	G127	NIEDRIG-AUS-HOCH	G150	HEBEN	G182	AUF	G223
SCHNELL	G114	HAND-AUS-AUTO	G128	SENKEN	G152	ZURÜCK	G188	BETRIEB	G243
VOR	G120	HOCH	G129	AUS	G163	—	—	—	—

Italienisch

Markierung	Ergänzungs-Nr.	Markierung	Ergänzungs-Nr.	Markierung	Ergänzungs-Nr.	Markierung	Ergänzungs-Nr.	Markierung	Ergänzungs-Nr.
AUTOMATICO	T101	AVANTI-DISINS-INDIETRO	T122	ALTO	T129	INSERITO	T166	MARCIA-ARRESTO	T211
CHIUDERE	T107			SINISTRA	T145	SALITA	T182	ARRESTO	T212
DISCESA	T110	AVANTI-INDIETRO	T124	BASSO	T148	INDIETRO	T188	APRIRE	T223
ARRESTO EMERGENZA	T112	MANUALE	T126	BASSO-DISINS-ALTO	T150	DESTRA	T191	IN SERVIZIO	T243
		MANUALE-AUTO	T127	ABBASSARE	T152	PREPARARE	T198	ROTAZIONE CW	T246
DISTURBO	T113	MANUALE-DISINS-AUTO	T128	DISINSERITO	T163	LENTO	T201	ROTAZIONE CCW	T247
RAPIDO	T114			DISINS-INS	T165	MARCIA	T208	EMERGENZA	T248
AVANTI	T120	—	—	—	—	—	—	—	—

Schwedisch

Markierung	Ergänzungs-Nr.	Markierung	Ergänzungs-Nr.	Markierung	Ergänzungs-Nr.	Markierung	Ergänzungs-Nr.	Markierung	Ergänzungs-Nr.
NER	N110	VÄNSTER	N145	BACK	N188	HÖGER	N191	UPP	N223
FRAM	N120	—	—	—	—	—	—	—	—

❶ Artikel in grau schattierten Tabellenzellen sind nur auf Bezeichnungsschilder erhältlich. Nicht als Laser-gravierter Text auf Druckplatten, Farbkappen, oder auf Schriftkappen zu Meldeleuchten erhältlich.

Drucktasten 22.5 mm

Abmessungen

Abmessungen in mm. Abmessungen sind nicht zur Verwendung für Produktionszwecke vorgesehen.
Für zusätzliche Abmessungsangaben beziehen Sie sich bitte auf die Software RAISE.

Lochabstände für Frontplatten

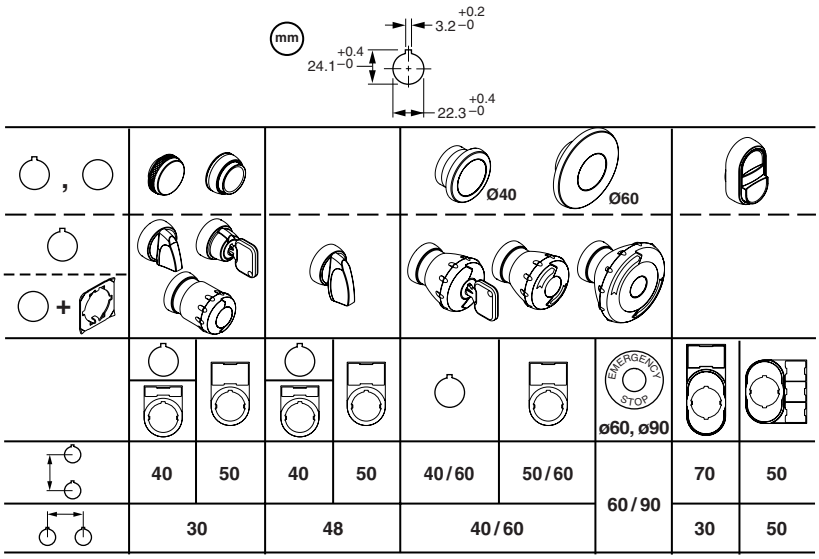

	40	50	40	50	40 / 60	50 / 60	60 / 90	70	50
	30		48		40 / 60			30	50

Drucktasten beleuchtet und unbeleuchtet, flach

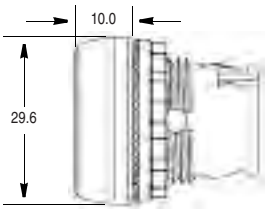

Drucktasten beleuchtet und unbeleuchtet, erhöht

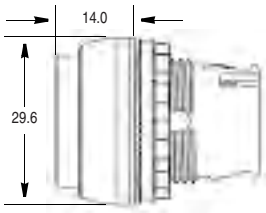

Drucktasten unbeleuchtet, mit erhöhtem Fronring

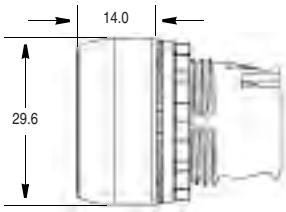

Drucktasten beleuchtet, mit erhöhtem Fronring

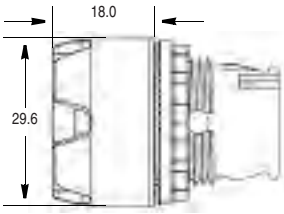

Rückstelltasten

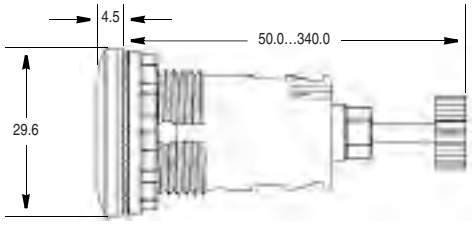

Meldeleuchten

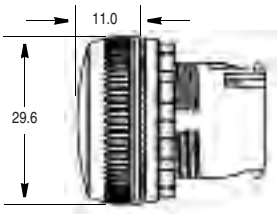

Pilztasten beleuchtet und unbeleuchtet 40 mm und 60 mm

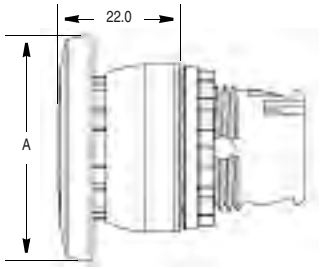

Taste	A
40 mm	39.8
60 mm	59.8

Abmessungen in mm. Abmessungen sind nicht zur Verwendung für Produktionszwecke vorgesehen.

Multifunktions-Tasten unbeleuchtet, 3 Positionen

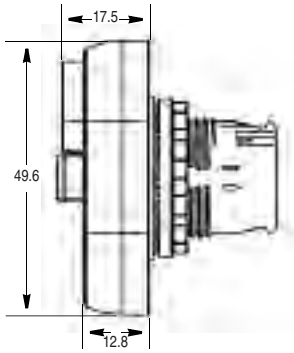

Drehschalter beleuchtet und unbeleuchtet, mit Knebel

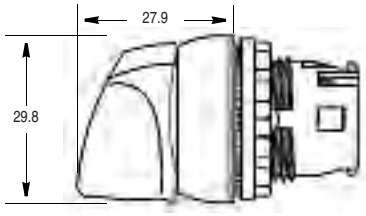

Drehschalter unbeleuchtet, mit Hebel

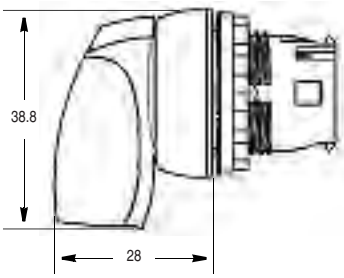

Multifunktions-Tasten beleuchtet und unbeleuchtet, 2 Positionen

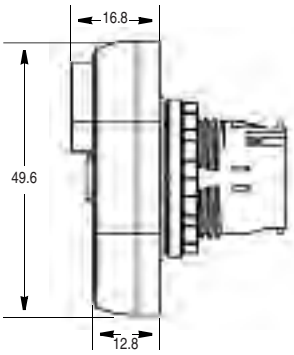

Pilztasten beleuchtet und unbeleuchtet, drücken-ziehen, 30 mm, 40 mm, und 60 mm

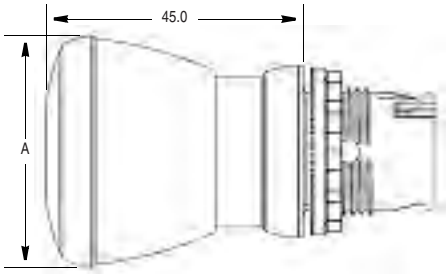

Frontelement	A
30 mm	30.0
40 mm	40.0
60 mm	60.0

Pilztasten beleuchtet und unbeleuchtet, Rückstellung durch Rechtsdrehung 30 mm, 40 mm, und 60 mm

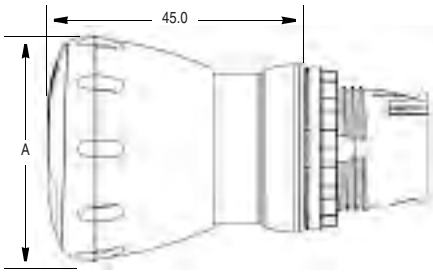

Frontelement	A
30 mm	30.0
40 mm	40.0
60 mm	60.0

Pilztasten mit Schlossentriegelung 40 mm

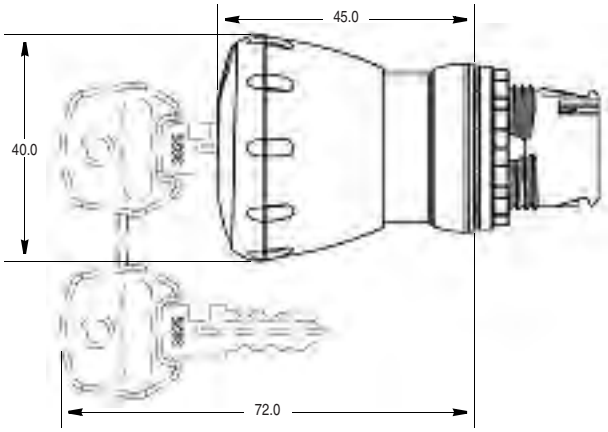

Drehschalter mit Schloss

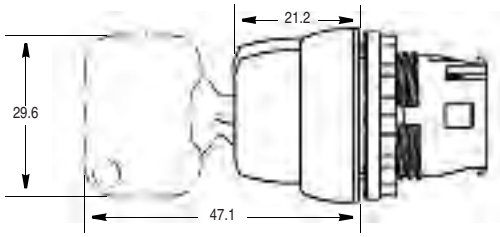

Abmessungen in mm. Abmessungen sind nicht zur Verwendung für Produktionszwecke vorgesehen.

**Rückseitige Elemente —
Warnleuchtmodul mit Kupplungselement**

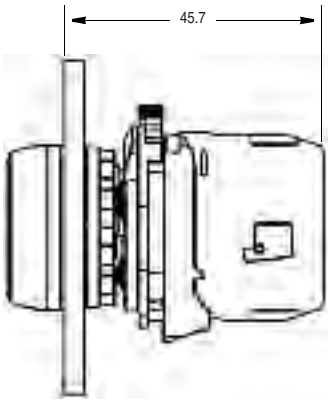

**Rückseitige Elemente —
LED Modul mit Kupplungselement**

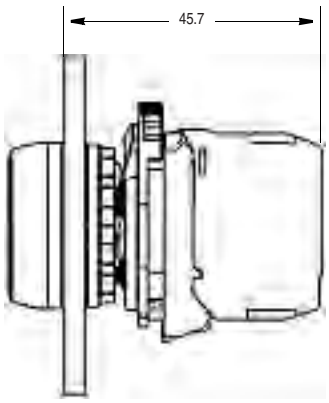

**Rückseitige Elemente —
Kontaktelemente mit Kupplungselement
(Max. 2 Kontaktelemente in der Tiefe)**

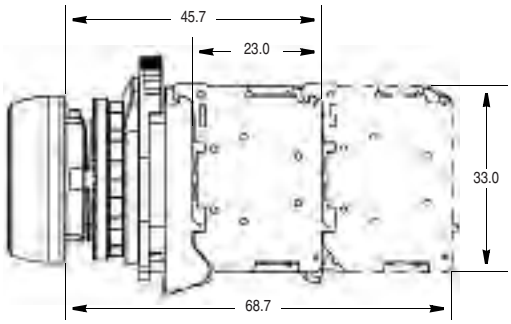

**Rückseitige Elemente —
2-Kreis Kontaktelement
(Max. 1 Kontaktelement in der Tiefe)**

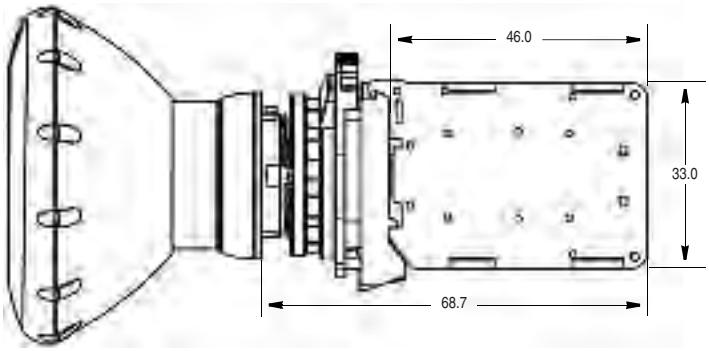

**Schilderträger für einschnappbares
Bezeichnungsschild 30 x 40 mm**

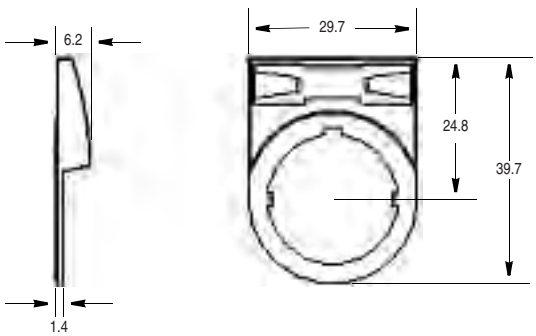

**Schilderträger für einschnappbares
Bezeichnungsschild 30 x 50 mm**

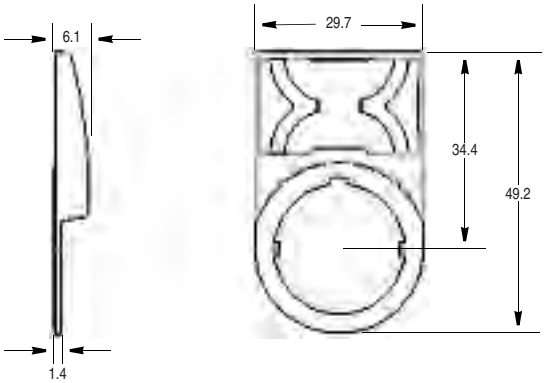

Abmessungen in mm. Abmessungen sind nicht zur Verwendung für Produktionszwecke vorgesehen.

Schilderträger für einschnappbares Bezeichnungsschild 30 x 55 mm

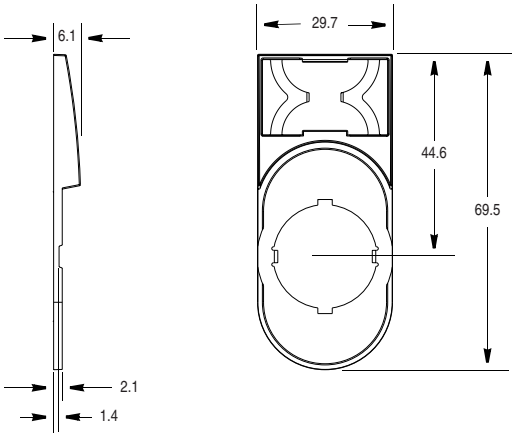

Schilderträger für Multifunktions-Tasten für einschnappbare Bezeichnungsschilder

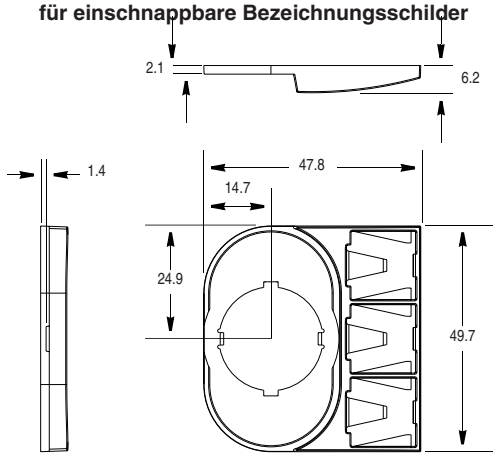

NOT-AUS Ring 60 mm

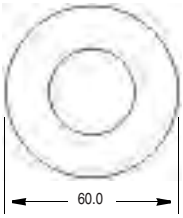

NOT-AUS Ring 90 mm

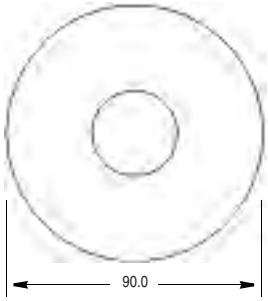

Schilderträger für Bezeichnungsschild 30 x 40 mm

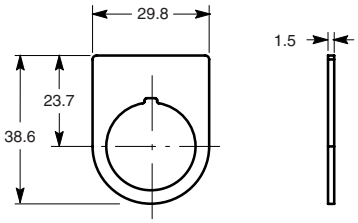

Schilderträger für Bezeichnungsschild 30 x 50 mm

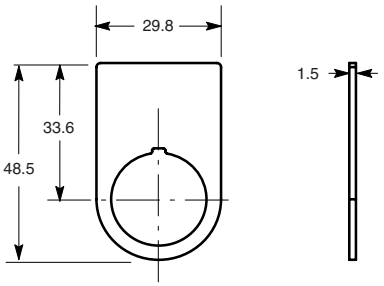

Reduzierring 30 mm auf 22.5 mm

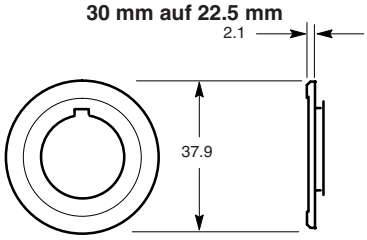

Adapter für Aufbaumontage

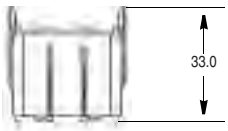

Verdrehschutz

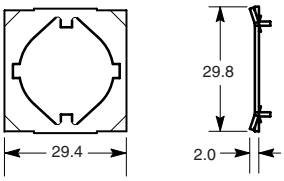

Unterlagscheibe

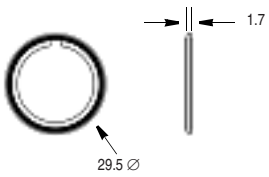

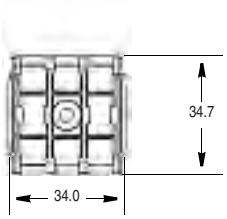

Note: Dicke der Frontplatte 1.0…6.0 mm
Bei Verwendung von Schilderträgern reduziert sich die obere Grenze auf 4.5 mm.

Drucktasten 22.5 mm

Abmessungen, Fortsetzung

Abmessungen in mm. Abmessungen sind nicht zur Verwendung für Produktionszwecke vorgesehen.

Kunststoffgehäuse

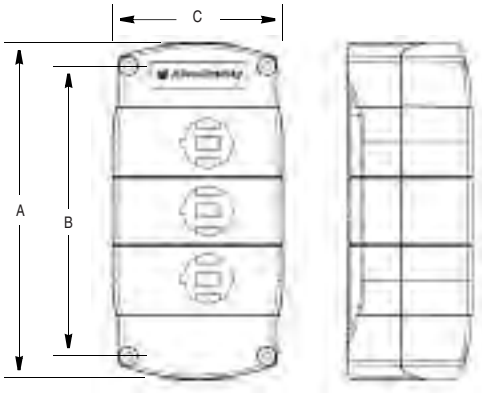

Metallgehäuse

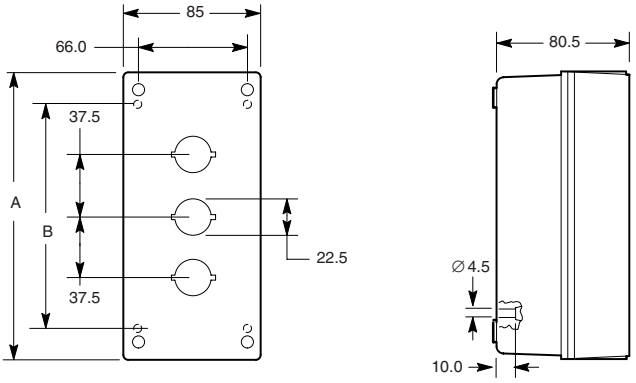

Kunststoffgehäuse

Kat.-Nr.	Plätze	A	B	C
800F-1P❶	1	85	89	58
800F-2P❶	2	124	79	58
800F-3P❶	3	155	79	58
800F-4P❶	4	186	79	58
800F-6P❶	6	248	87	64

Metallgehäuse

Kat.-Nr.	Plätze	A	B
800F-1M❶	1	99	62
800F-2M❶	2	137	100
800F-3M❶	3	174	137
800F-5M❶	5	249	212

❶ **P** = PG-Durchführungen oder **M** = Metrische Durchführungen

Bediengehäuse (Pendant Station)

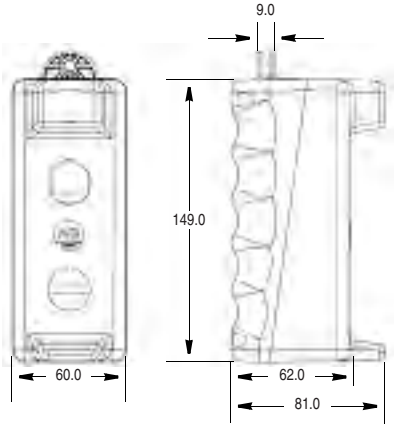

www.rockwellautomation.com

Weltweite Hauptverwaltung
Rockwell Automation, 777 East Wisconsin Avenue, Suite 1400, Milwaukee, WI 53202-5302, USA, Tel.: +1 414 212 52 00, Fax: +1 414 212 52 01

Hauptverwaltung für Allen-Bradley, Rockwell Software und Global Manufacturing Solutions
Europa/Naher Osten/Afrika: Rockwell Automation SA/NV, Vorstlaan/Boulevard du Souverain 36, 1170 Brüssel, Belgien, Tel.: +32 (0)2 663 06 00, Fax: +32 (0)2 663 06 40

Hauptverwaltung für Dodge und Reliance Electric
Europa/Naher Osten/Afrika: Rockwell Automation, Brühlstraße 22, 74834 Elztal-Dallau, Deutschland, Tel.: +49 (0)6261 9410, Fax: +49 (0)6261 17741

Hauptverwaltung Deutschland, Düsselberger Straße 15, 42781 Haan, Tel.: +49 (0)2104 960 0, Fax: +49 (0)2104 960 121, www.rockwellautomation.de
Verkaufs- und Supportzentrum Schweiz, Gewerbepark, 5506 Mägenwil, Tel.: +41 (0)62 889 77 77, Fax: +41 (0)62 889 77 66, www.rockwellautomation.ch
Hauptverwaltung Österreich, Kotzinastraße 9, 4030 Linz, Tel.: +43 (0)732 38 909 0, Fax: +43 (0)732 38 909 61, www.rockwellautomation.at

Publikation 800F-SG001A-DE-P — September 2003

Copyright © 2003 Rockwell Automation, Inc. All rights reserved. Printed in Switzerland.